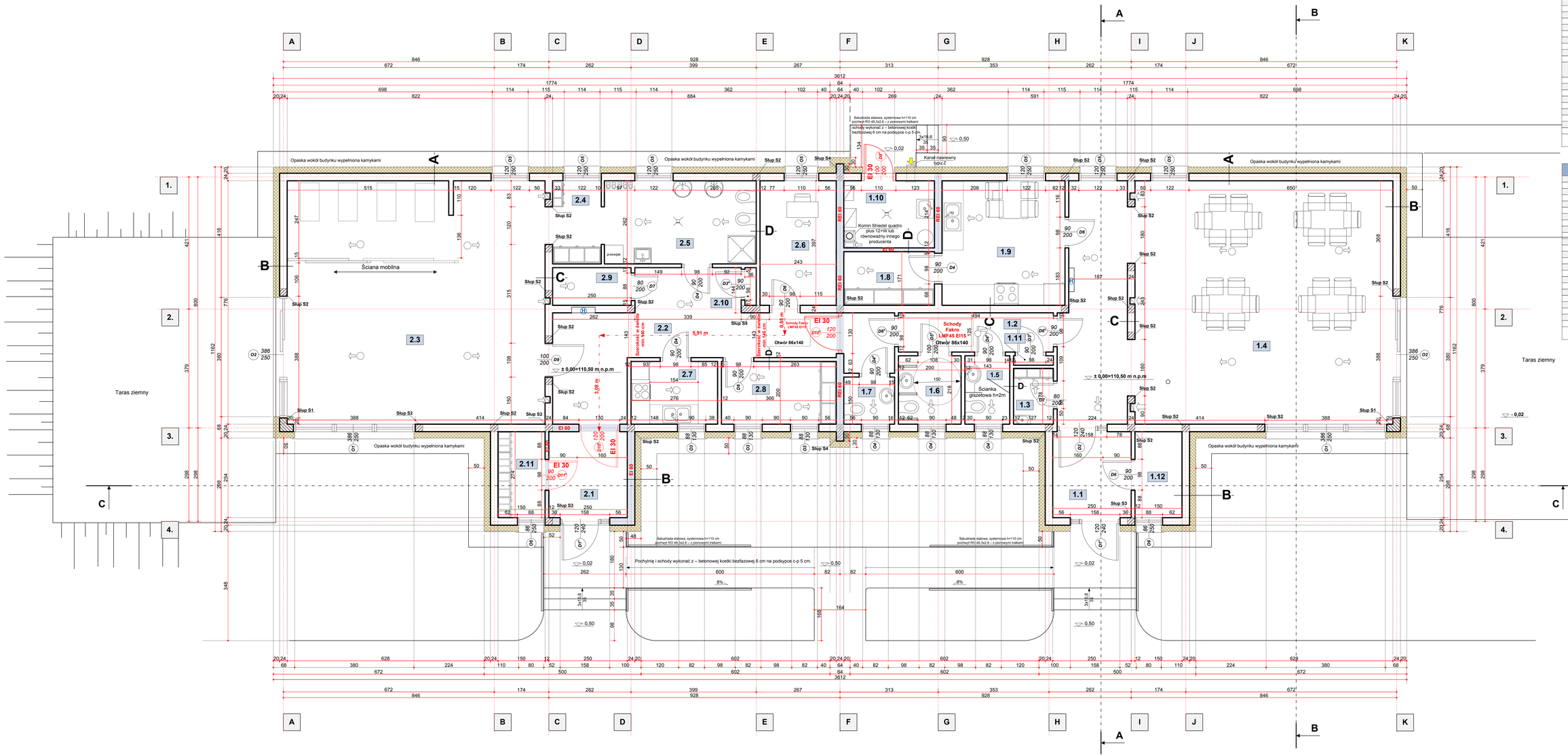

ŻŁOBEK – ZL II

2.1	**Przedsionek ewakuacyjny**
6,85 m²	*Linoleum*
2.2	**Korytarz**
22,83 m²	*Linoleum*
2.3	**Pomieszczenie żłobka**
63,78 m²	*Linoleum*
2.4	**Magazyn na leżaki i pościel**
4,04 m²	*Linoleum*
2.5	**Łazienka dla dzieci**
12,66 m²	*Linoleum antypoślizgowe*
2.6	**Pomieszczenie dyrektora**
9,65 m²	*Linoleum*
2.7	**Pomieszczenie do dystrybucji posiłków**
5,52 m²	*Linoleum*
2.8	**Pomieszczenie socjalne**
7,32 m²	*Linoleum*
2.9	**Brudownik**
3,00 m²	*Linoleum antypoślizgowe*
2.10	**Rozdzielnia elektryczna**
0,43 m²	*Gres*
2.11	**Szatnia**
4,11 m²	*Linoleum*

RAZEM: 140,39 m²

ŚWIETLICA – KLUB - ZL III

1.1	**Wiatrolap**
6,85 m²	*Gres*
1.2	**Korytarz**
9,24 m²	*Gres*
1.3	**Pomieszczenie sprzątaczek**
2,25 m²	*Gres*
1.4	**Świetlica**
79,60 m²	*Gres*
1.5	**Toaleta**
3,07 m²	*Gres*
1.6	**Toaleta dla niepełnosprawnych**
4,38 m²	*Gres*
1.7	**Toaleta**
2,44 m²	*Gres*
1.8	**Spiżarka**
4,94 m²	*Gres*
1.9	**Aneks kuchenny**
15,50 m²	*Gres*
1.10	**Kotłownia**
6,09 m²	*Gres*
1.11	**Rozdzielnia elektryczna**
0,32 m²	*Gres*
1.12	**Szatnia**
4,11 m²	*Gres*

RAZEM: 138,79 m²

-A-
- Tynk cienkowarstwowy silikatowy
- Wełna mineralna elewacyjna – 20 cm
- Beton komórkowy B00 - 24 cm
- Tynk gipsowy – 1,5 cm

-B-
- Oblicówka drewniana na ruszcie
- Wełna mineralna elewacyjna – 18 cm
- Beton komórkowy B00 - 24 cm
- Tynk gipsowy – 1,5 cm

-C-
- Tynk gipsowy – 1,5 cm
- Beton komórkowy B00 - 24 cm
- Tynk gipsowy – 1,5 cm

-D-
- Tynk gipsowy – 1,5 cm
- Beton komórkowy P700 - 12 cm
- Tynk gipsowy – 1,5 cm

Inwestor:
GMINA SŁUPNO
ul. Miszewska 8a
09-472 Słupno

Nazwa i adres obiektu:
Projekt budowlano- wykonawczy budynku:
1. Żłobka
2. Świetlicy - klubu.
Adres: Nowe Gulczewo, gm. Słupno,
dz. nr ew. 8456
Obręb: 0006 Gulczewo Kolonia

Tytuł projektowy:
Budowlana, architektoniczno- konstrukcyjna

Tytuł rysunku rzutu:
Rzut parteru

Data	Skala	Nr r. w.
Sierpień 2019	**1:50**	

Projektował / Projekt	uprawnienia budowlane	Podpis
Bolesław Pakulski Specjalność: architektoniczna	0007/87/U MAZ/0019/07/U	
Włodzimierz J. Kocik Specjalność: konstrukcyjno- budowlana/ architektoniczna	62/87 MAZ/BO/4656/00/U	
Arkadiusz Ryciak Specjalność: konstrukcyjna	MAZ/0335/PWOn/16 MAZ/BO/0012/15	
Sprawdzał	**uprawnienia budowlane**	**Podpis**
Włodzimierz J. Kocik Specjalność: konstrukcyjno- budowlana/ architektoniczna	62/87 MAZ/BO/4656/00/U	
Janusz Labuz Specjalność: architektoniczna- konstrukcyjna	256/89 Mk-1368	

Pracownia Projektowa - Włodzimierz J. Kocik
09-402 Płock ul. Warszawska 2A
www.wjkocik.pl
e-mail: pracownia@wjkocik.pl tel-fax: 601347982
e-mail: WJKocik@op.pmat.pl 600611502
Regon:610140852 nr: 24 3642090
NIP: 7741020035 konto: 24 3642090

Prawa autorskie zastrzeżone na podstawie Ustawy o Prawie Autorskim i Prawach Pokrewnych z dnia 4 lutego 1994 r. (Dz.U. z 2006 r. Nr 90 Poz. 631 z późn. zm.) Art. 8 ust. 1 i 2 oraz art. 17 i 18 Kodeksu Cywilnego Art. 11 ust. 1 i 2 Kodeksu Spółek Handlowych Art. 14 Kodeksu Pracy - Prawo Autorskie Art. 1 § 1 i 2 Kodeksu Pracy - Prawo Własności Intelektualnej Art. 115 § 1 i 2 Kodeksu Karnego Art. 1 § 1 i 2 Kodeksu Karnego - Prawo Własności Intelektualnej Art. 278 § 1 i 2 Kodeksu Karnego Art. 1 § 1 i 2 Kodeksu Karnego - Prawo Własności Intelektualnej Art. 279 § 1 i 2 Kodeksu Karnego Art. 1 § 1 i 2 Kodeksu Karnego - Prawo Własności Intelektualnej

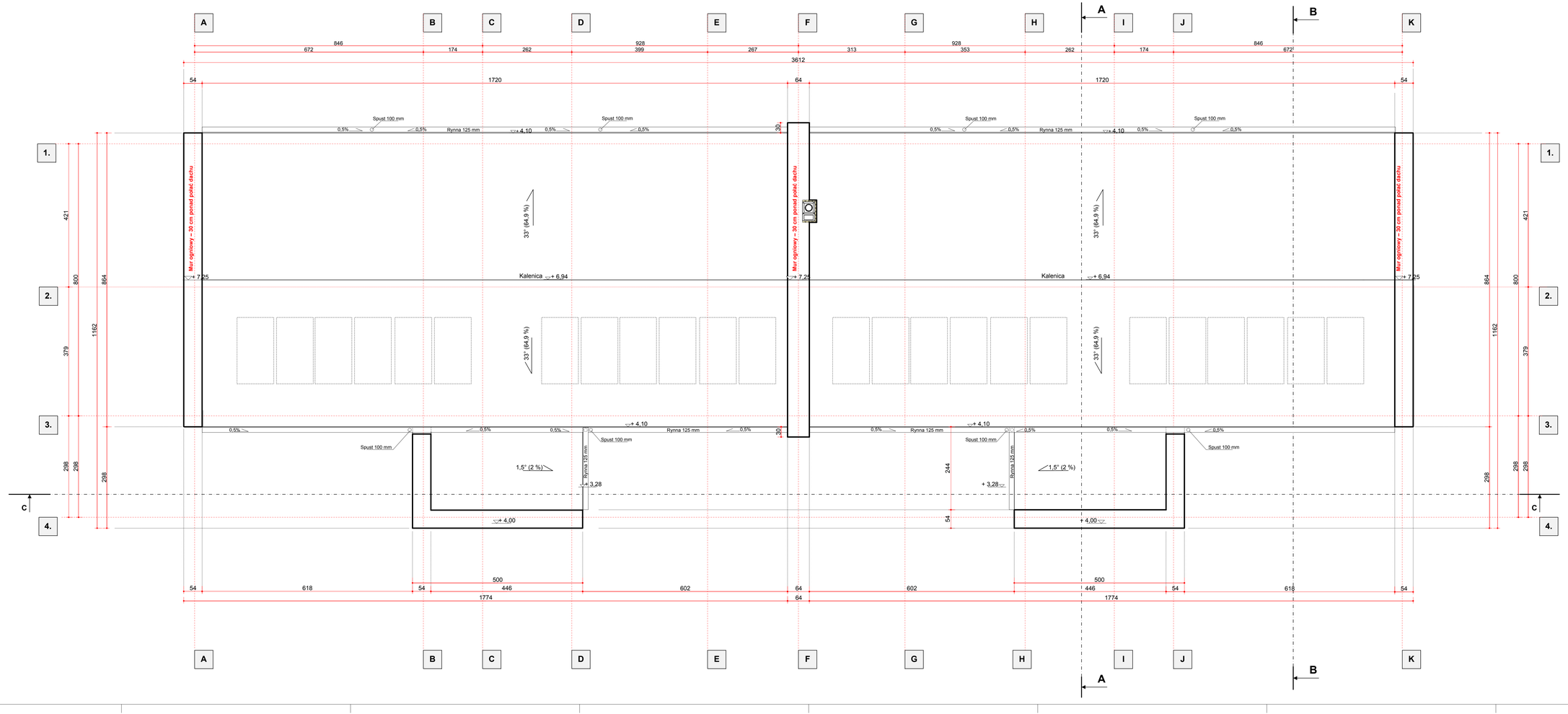

Uwagi:
- Poszycie dachu z blachy alucynkowej gr. 0,6 mm na rąbek stojący,
- poszycie strzopodachu nad wiatrolapem z papy termozgrzewalnej posypanej żwirkiem,
- obróbki blacharskie i orynnowanie wykonywać z blachy systemu poszycia dachu.

Zamawiający:
GMINA SŁUPNO
ul. Miszewska 8a
09-472 Słupno

Nazwa i adres budowy:
Projekt budowlano- wykonawczy- budynku:
1. Żłobka
2. Świetlicy - klubu.
Adres: Nowe Gulczewo, gm. Słupno,
dz. nr ew. 84/6
Obręb: 0006 Gulczewo Kolonia

Nazwa projektowana:
Budowlana, architektoniczno- konstrukcyjna

Nazwa rysunku:
Rzut dachu

Data	Skala	Nr. rys.
Sierpień 2019	**1:50**	

Projektował / Projekt	uprawnienia / nr	Podpis
Bolesław Pakulski Specjalność architektoniczna	MAZ/Wa/70 MAZ/BO/6/87/01	
Włodzimierz J. Kocik Specjalność konstrukcyjno-budowlana i specjalność instalacyjna	62/87 MAZ/BO/4/00/01	
Arkadiusz Ryciak Specjalność konstrukcyjna	MAZ/0006/Pw/14 MAZ/BO/5/E/12/16	
Sprawdzał	uprawnienia / nr	Podpis
Włodzimierz J. Kocik Specjalność konstrukcyjno-budowlana i specjalność instalacyjna	62/87 MAZ/BO/4/00/01	
Janusz Łabuz Specjalność architektoniczna i konstrukcyjna	20/69 Wa-1/88	

Pracownia Projektowa - Włodzimierz J. Kocik
RT-ARC Pinck
ul. Warszawska 2A
www.wjkocik.pl
e-mail: pracownia@wjkocik.pl
e-mail: WJKocik@poczta.onet.pl
NIP: 7741020825
tel./fax: 69/1347862
tel.: 606561088
tel.: 606561088
fax: 24 3642697

Wszelkie prawa zastrzeżone na rzecz Pracowni Projektowej - Włodzimierz J. Kocik, Pracownia Projektowa RT-ARC Pinck, Spółka z o.o. Kopiowanie, powielanie, rozpowszechnianie lub udostępnianie osobom trzecim bez zgody autora jest zabronione. Copyright © 1991-2019 RT-ARC Pinck, Spółka z o.o. Copyright © 1991-2019 Pracownia Projektowa - Włodzimierz J. Kocik. Wszelkie prawa zastrzeżone. Zabronione jest kopiowanie, powielanie, rozpowszechnianie lub udostępnianie osobom trzecim bez zgody autora

Przekrój B-B

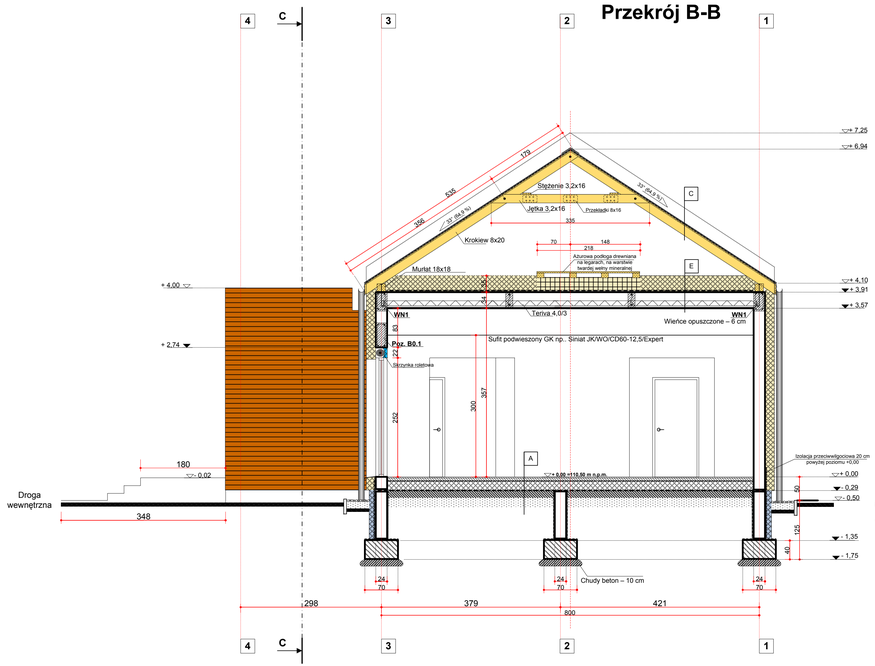

Przekrój A-A

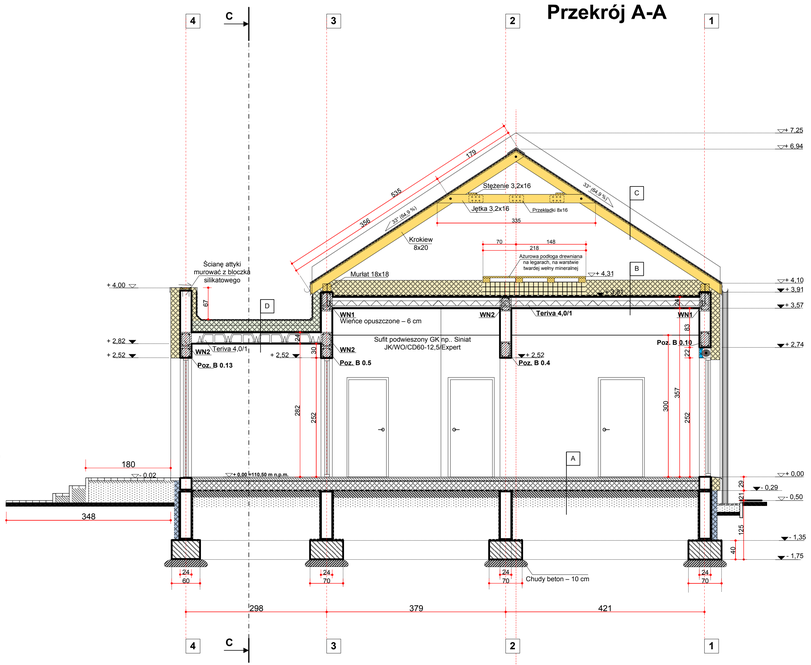

A	Gres – 2 cm
	Beton B25 (mrówkoszrel) zbrojony siatką zgrzewaną ø4,5 100x100 – 7 cm
	Folia budowlana PE 0,2 mm klejona na zakładach x 2
	Izolacja termiczna styropian EPS 150 - 20 cm
	Izolacja przeciwwilgociowa - papa zgrzewana modyfikowana SBS na ocieleniowa polestrowej 180g/m², grubość 3 mm – x 2
	Wylewka betonowa z betonu B20 – 15 cm
	Płasek zagęszczony do Lv≥36 – 20 cm
B	Izolacja termiczna – wełna mineralna – 35 cm
	Folia paroizolacyjna PE 0,2 mm klejona na zakładach
	Strop żelbetowy typu Terriva 4,0/1 – 24 cm
	Tynk gipsowy -1,5 cm
C	Blacha alu-cynk gr. 0,6 mm łączona na rąbek stojący
	Membrana dachowa: rozdzielcza - izolacyjna
	Deskowanie z płyty OSB - 2,2 cm
	Krokiew – C24 – 20 cm
D	Izolacja poziomowa – papa termozgrzewalna modyfikowana SBS na ocieleniowa polestrowej + papa samoprzylepna termo modyfikowana SBS na ocieleniowa polestrowej gr. 5 mm.
	Warstwa spadkowa – styropapa XPS – 5-15 cm
	Izolacja termiczna – styropian XPS – 15 cm
	Paroizolacja - papa zgrzewalna na ocieleniowa polestrowej 180g/m², grubość 3 mm
	Strop żelbetowy typu Terriva 4,0/1 – 24 cm
	Tynk gipsowy -1,5 cm
E	Izolacja termiczna – wełna mineralna – 35 cm
	Folia paroizolacyjna PE 0,2 mm klejona na zakładach
	Strop żelbetowy typu Terriva 4,0/3 – 34 cm
	Tynk gipsowy -1,5 cm

Inwestor:
GMINA SŁUPNO
ul. Miszewska 8a
09-472 Słupno

Nazwa i adres obiektu:
Projekt budowlano- wykonawczy budynku:
1. Żłobka
2. Świetlicy - klubu.
Adres: Nowe Gulczewo, gm. Słupno,
dz. nr ew. 84/6
Obręb: 0006 Gulczewo Kolonia

Nazwa opracowania:
Budowlana, architektoniczno- konstrukcyjna

Nazwa rysunku:
Przekroje A-A i B-B

Data:	Skala:	Ark. nr:
Sierpień 2019	**1:50**	

Projektant / Pieczęć	Uprawnienia - Nr	Podpis
Bolesław Pakulski	MA/0044/73	
Specjalność: architektoniczna	MA/0636/0001	
Włodzimierz J. Kocik	6/0/87	
Specjalność: konstrukcyjno- ogólnobudowlana	MA/2801/6/0/0/0	
Aradiusz Ryciak	MA/2300/0/Wp/16	
Specjalność: konstrukcyjno-	MA/2800/0/0/0/16	
	Uprawnienia - Nr	Podpis
Włodzimierz J. Kocik	6/0/87	
Specjalność: konstrukcyjno- ogólnobudowlana	MA/2801/6/0/0/0	
Janusz Łabuz	05/0/90	
Specjalność: architektoniczna- nadzorująca	MA-1368	

Pracownia Projektowa
- Włodzimierz Kocik
ul. Warszawska 2A
Kocik
www.wkocik.pl
e-mail: pracownia@pakocik.pl
e-mail: W.Kocik@gmi.onet.pl
NIP 7741583035
tel.kom. 501347962
600611002
tel. 24 3642890
fax. 24 3642891

Prawa autorskie zastrzeżone na podstawie art. 8 ust. 1 i art. 17 ustawy z dnia 4 lutego 1994 r. o prawie autorskim i prawach pokrewnych (Dz.U.z 2006 r. nr 90 poz. 631 z późn. zmianami). Kopiowanie, powielanie, udostępnianie osobom trzecim bez zgody autora zabronione.

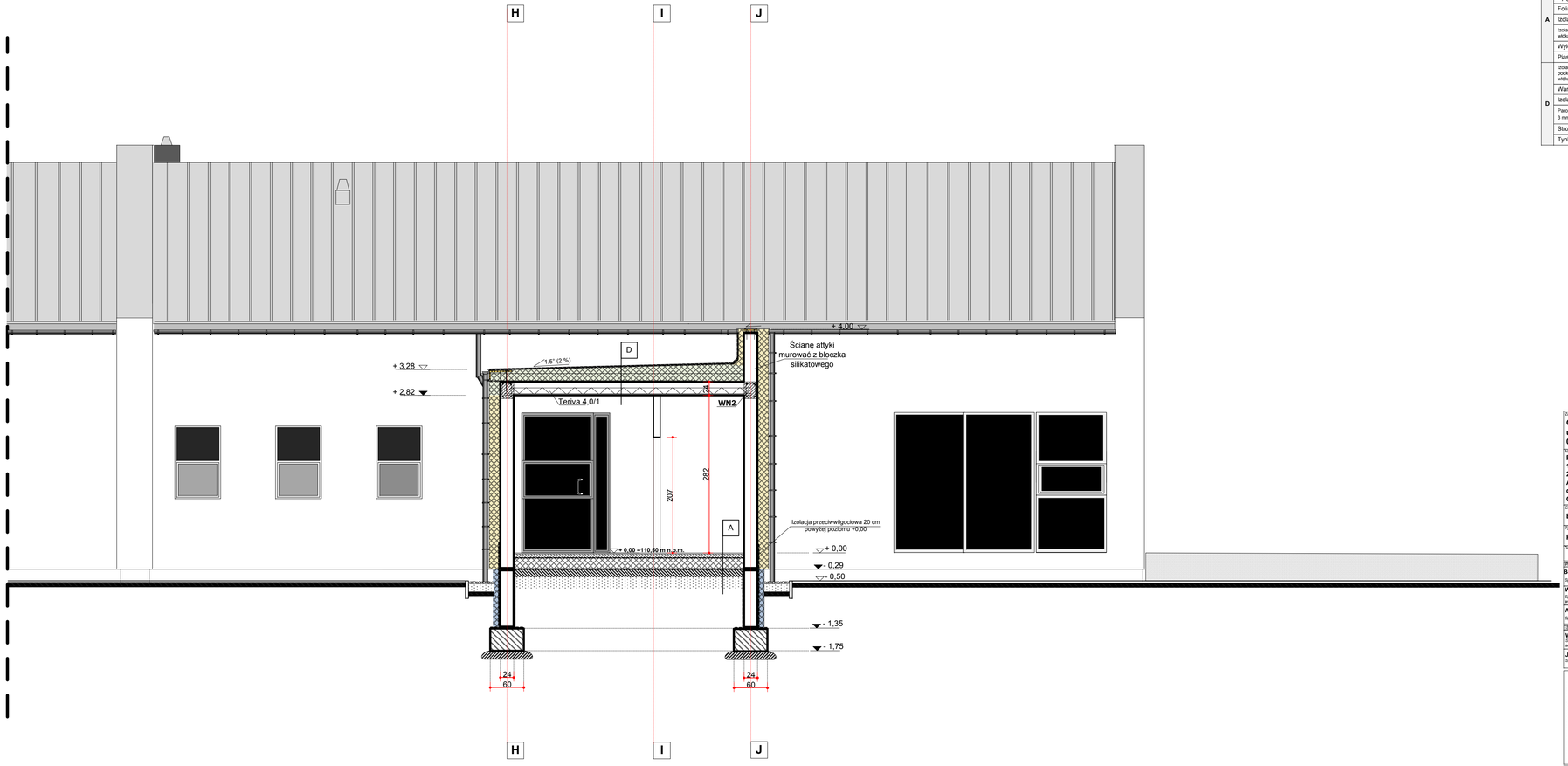

	Gres – 2 cm
	Beton B25 (miksokret) zbrojony siatką zgrzewaną ϕ4.5 100x100 - 7 cm
	Folia budowlana PE 0,2 mm klejona na zakładach x 2
A	Izolacja termiczna styropian EPS 150 - 20 cm
	Izolacja przeciwwilgociowa - papa zgrzewalna modyfikowana SBS na włóknienie polestrowej 160g/m², grubości 3 mm – x 2
	Wylewka betonowa z betonu B20 – 15 cm
	Piasek zagęszczony do I_s>0,98 – 20 cm
	Izolacja przeciwwodna – papa termozgrzewalna modyfikowana SBS podkładowa, gr. 3mm + papa wierzchniego krycia modyfikowana SBS na włóknienie polestrowej gr. 5 mm.
	Warstwa spadkowa – styropapa XPS – 5-15 cm
D	Izolacja termiczna – styropian XPS – 15 cm
	Paroizolacja - papa zgrzewalna na włóknienie polestrowej 160g/m², grubości 3 mm
	Strop żelbetowy typu Teriva 4.0/1 – 24 cm
	Tynk gipsowy -1,5 cm

Zamawiający:

GMINA SŁUPNO
ul. Miszewska 8a
09-472 Słupno

Nazwa i adres obiektu:

Projekt budowlano- wykonawczy budynku:
1. Żłobka
2. Świetlicy - klubu.
Adres: Nowe Gulczewo, gm. Słupno,
dz. nr ew. 84/6
Obręb: 0006 Gulczewo Kolonia

Część opracowania:

Budowlana, architektoniczno- konstrukcyjna

Tytuł rysunku/ szczegółu:

Przekrój C-C

Data	Skala	Rys. nr
Sierpień 2019	**1:50**	

Projektant / Projekt	Uprawnienia / Izba	Podpis
Bolesław Pakulski Specjalność architektoniczna	662/Waw73 MAZ/BO/665T/01	
Włodzimierz J. Kocik Specjalność konstrukcyjna / ograniczona architektoniczna	62/87 MAZ/BO/6506/01	
Arkadiusz Ryciak Specjalność konstrukcyjna	MAZ/0356/PBKr/16 MAZ/BO/0512/16	

Zamawiający	Uprawnienia / Izba	Podpis
Włodzimierz J. Kocik Specjalność konstrukcyjna / ograniczona architektoniczna	62/87 MAZ/BO/6506/01	
Janusz Łabuz Specjalność architektoniczna / konstrukcyjna	255/69 MA-1368	

Pracownia Projektowa - Włodzimierz J.Kocik
09-402 Płock ul.Warszawska 2a
www.wjkocik.pl
e-mail: pracownia@wjkocik.pl tel.kom. 601347862
e-mail: WJKocik@pro.onet.pl 609611002
Regon:610146852 tel. 24 3642096
NIP:7741592925 Fax. 24 3642097

Oprawiono przy użyciu programów firmy Nemetschek Bauphysik GmbH & Co. KG: Dynamic Wind Load Technical 4.0 Dynamic Wind Load Technical 2002,Microsoft Visio Professional 2007 , Nemetschek/Allplan 2011 , Archicad Ireland 2009.00, Konstruktor 5.4 , ArCadia Terma , Interlight, Autodesk Robot Structural Analysis Professional 2013.

- tynk cienkowarstwowy „baranek" o gramaturze 1,5 mm w kolorze białym - RAL 9003
- oblicówka drewniana w kolorze brązowym (Tabaka) – z widocznymi słojami drewna
- tynk cienkowarstwowy „baranek" o gramaturze 1,5 mm w kolorze białym - RAL 8023 (kolor dobrać zbliżony do koloru zastosowanej obliciówki)
- blacha alucynkowa w kolorze naturalnym na rąbek stojący (klikowa) o rozstawie klika 30 cm

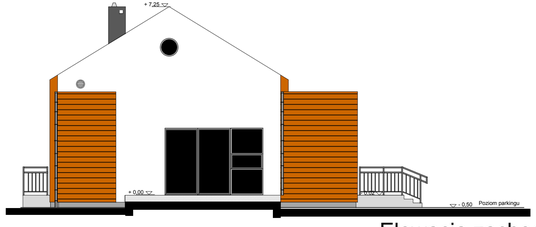

Elewacja zachodnia

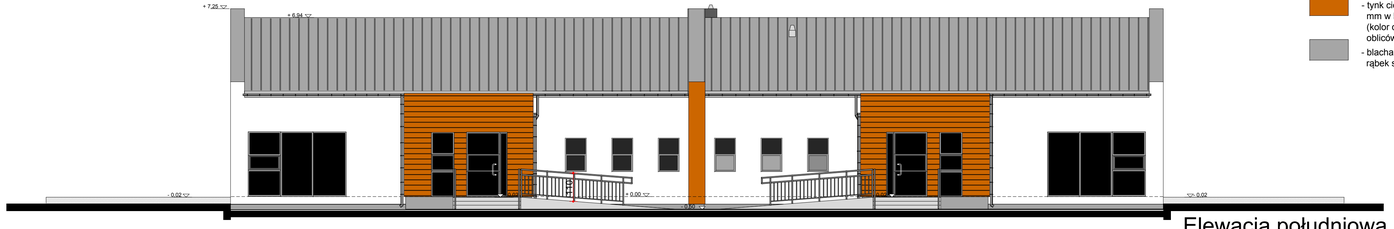

Elewacja południowa

UWAGI:
- obróbki blacharskie i orynnowanie wykonać z materiału jak poszycie dachu,
- kolor stolarki okiennej i drzwiowej RAL 9022

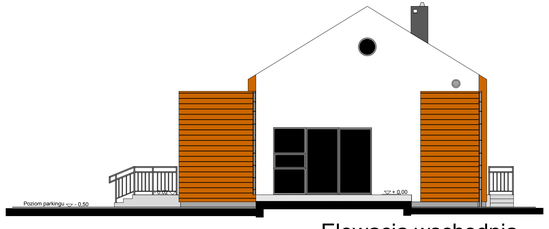

Elewacja wschodnia

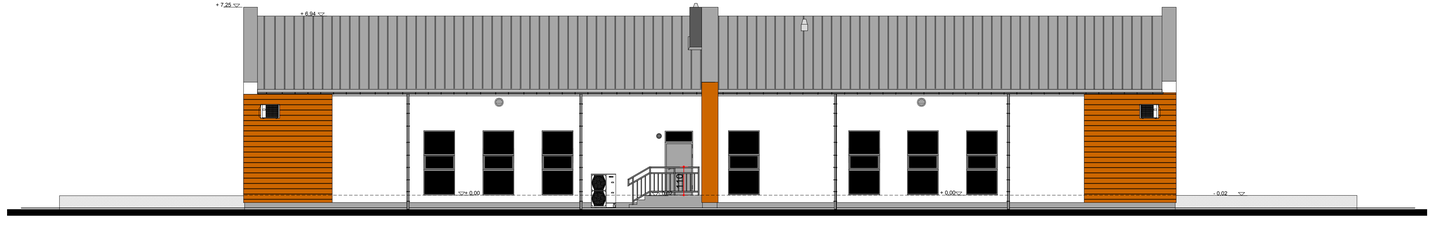

Elewacja północna

Zamawiający:
GMINA SŁUPNO
ul. Mszczewska 8a
09-472 Słupno

Nazwa i adres obiektu:
Projekt budowlano- wykonawczy budynku:
1. Złotka
2. Świetlicy - klubu.
Adres: Nowa Gulczewo, gm. Słupno,
dz. nr ew. 84/6
Obręb: 0006 Gulczewo Kolonia

Tytuł projektowy:
Budowlana, architektoniczno- konstrukcyjna

Tytuł rysunku/ szczegółu:
Elewacje

Data:	Skala:	Nr. w::
Sierpień 2019	**1:100**	

Projektant - Imię i Nazwisko	Uprawnienia - Nr	Podpis
Bolesław Pałuchki Specjalność: architektoniczna	192/Pw/75 MAZ/BO/0957/01	
Włodzimierz J. Kocik Specjalność: konstrukcyjno - wykonawcza	82/87 MAZ/BO/9506/01	
Arkadiusz Ryciak Specjalność: konstrukcyjna	MAZ/0335/PRW/16 MAZ/BO/0512/16	
Włodzimierz J. Kocik Specjalność: instalacyjno - wykonawcza architektoniczna	82/87 MAZ/BO/9506/01	
Janusz Laboz Specjalność: architektoniczna i konstrukcyjna	255/68 MA-1368	

Pracownia Projektowa
Włodzimierz J. Kocik
Przemysław Kocik
www.wjkocik.pl
e-mail: pracownia@wjkocik.pl
e-mail: przemysl.kocik@o2.pl
Regon:015144553
NIP:7741592925
ul. Warszawska 2a
tel/fax: 601347982
600611002
tel: 24 3642096
fax: 24 3642097

Projekt opracowano w programach: Graphisoft: Archicad 19 Licencja nr 01-001-200 Autodesk: Autocad 2010 Licencja nr 177-78 IES VUE/ESP: Vista Technical 6.4 Licencja 177-ADD-21/1994 Nr. IO Microsoftware: Vista Professional 2010 Licencja nr 177-ADD-21/1994 Nr. IO Microsoftware: Word 2010 Licencja nr 177-ADD-21/1994 Nr. IO Microsoftware: Excel 2010 Licencja nr 177-ADD-21/1994 Nr. IO Microsoftware: Vista Professional 2010

ZESTAWIENIE STOLARKI OKIENNEJ I DRZWIOWEJ

SCHEMAT

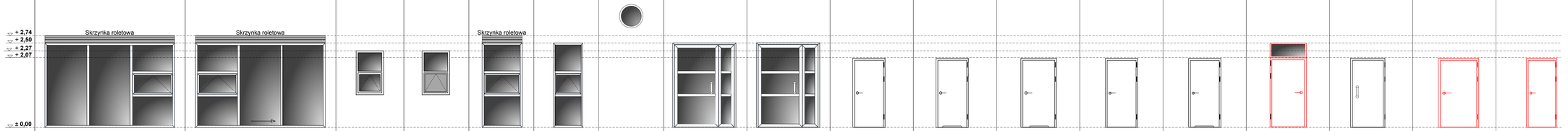

OZNACZENIE			O1	O2	O3	O4	O5	O6	O7	D1 (120x240)	D2 (120x240)	D3 (90x200)	D4 (90x200)	D5 (100x200)	D6 (90x200)	D7 (80x200)	D8 (100x200)	D9 (100x200)	D10 (120x200)	D11 (90x200)
Wymiar w świetle ościeży (otworu) So x Ho [cm]			388x274	388x274	90x132	90x132	122x2274	88x2274	Średnica 730 mm	158x252	158x252	98x207	98x207	108x207	98x207	88x207	110x252	108x207	130x207	102x207
Wymiar wbudowania (zew. ościeżnicy) Sw x Hw [cm]			386x250	386x250	88x130	88x130	120x250	86x250	Średnica 700 mm	156x250	156x250	96x205	96x205	106x205	96x205	86x205	108x250	106x205	128x205	100x205
Wymiar w świetle przejścia [cm]			-	9,65	-	-	-	-	-	120x240	120x240	90x200	90x200	100x200	90x200	80x200	100x200	100x200	120x200	90x200
Kondygnacja	Parter	szt	2	1	3	3	7	2	-	2	1	2	3	1	5	2	1	1	2	1
	Piętro	szt	-	-	-	-	-	-	1	-	-	-	-	-	-	-	-	-	-	-
RAZEM		szt	1	1	3	3	7	2	1	1P + 1L	1 L	1L + 1P	2P + 1L	1 P	2L + 3P	2P	1 P	1 P	1L + 1P	1 P
UWAGI			Fasada z uchylnym otwieraniem części przeszklenia. $U_{(max)}$=0,9 [W/m^2·K]	Drzwi przesuwne dwuskrzydłowe z uchylnym otwieraniem części przeszklenia. $U_{(max)}$=0,9 [W/m^2·K]	Okno uchylne. $U_{(max)}$=0,9 [W/m^2·K]	Okno uchylne. $U_{(max)}$=0,9 [W/m^2·K] dolna szyba mleczna	Okno z częścią uchylną. $U_{(max)}$=0,9 [W/m^2·K]	Okno z częścią uchylną. $U_{(max)}$=0,9 [W/m^2·K]	Okno okrągłe, otwieralne. Zamontować w ścianach szczytowych $U_{(max)}$=0,9 [W/m^2·K]	Drzwi zewnętrzne $U_{(max)}$=1,3 [W/m^2·K] Indeks „s" - samozamykacz	Drzwi wewnętrzne	Drzwi wewnętrzne, techniczne. Indeks „s" - samozamykacz	Drzwi wewnętrzne. Drzwi wyposażyć w otwory wentylacyjne min. 0,022m^2	Drzwi wewnętrzne z otworami wentylacyjnymi min. 0,022m^2 Wysokość klamki dostosowana do osób poruszających się na wózkach inwalidzkich. Indeks „s" - samozamykacz	Drzwi wewnętrzne. Indeks „s" - samozamykacz	Drzwi wewnętrzne. Drzwi wyposażyć w otwory wentylacyjne min. 0,022m^2	Drzwi techniczne - zewnętrzne, antypaniczne, z samozamykaczem EI 30. Górne naświetle EI30 $U_{(max)}$=1,1 [W/m^2·K]	Drzwi wewnętrzne.	Drzwi wewnętrzne. EI 30, antypaniczne. Indeks „s" - samozamykacz	Drzwi wewnętrzne. EI 30 Indeks „s" - samozamykacz

Zamawiający:
GMINA SŁUPNO
ul. Mszczewska 8a
09-472 Słupno

Nazwa zadania inwestycji:
Projekt budowlano- wykonawczy budynku:
1. Żłobka
2. Świetlicy - klubu.
Adres: Nowe Gulczewo, gm. Słupno, dz. nr ew. 545
Obręb: 0006 Gulczewo Kolonia

Nazwa opracowania:
Budowlana, architektoniczno- konstrukcyjna

Tytuł rysunku branży:
Zestawienie stolarki okiennej i drzwiowej

Data:	Skala:	Rys. nr:
Sierpień 2019	**1:50**	

Imię i nazwisko:	Nr uprawnień:	Podpis:
Bolesław Pakulski Specjalność: konstrukcyjno-budowlana	SEP/0010/ WA/ROM/09/11	
Włodzimierz J. Kocik Specjalność: architektoniczna - ogólnobudowlana	82/87 MAZ/BO/6506/01	
Arkadiusz Rycisk Specjalność: konstrukcyjna	WA/2530/PWOw/16 MAZ/BO/0012/16	
Sprawdzający:	upoważniony:	Podpis:
Włodzimierz J. Kocik Specjalność: architektoniczna - ogólnobudowlana	82/87 MAZ/BO/6506/01	
Janusz Lebuz Specjalność: architektoniczna - konstrukcyjna	205/89 SIA-1268	

Pracownia Projektowa - Włodzimierz J. Kocik
H-ARCHITECT
www.ajkocik.pl
e-mail: biuro@ajkocik.pl
e-mail: WJKocik@gmp.onet.pl
Regon:810148802
NIP:7741938303
ul. Warszawska 2a
tel.kom: 601347962
604611502
tel: 24 3642096
Fax: 24 3642097

Dokumentacja wykonana w programie: Visio for Business 12 Licencja nr 11-1-001-0119 Visio: Technical Drawing Solution Copyright © 1992-2003 Microsoft Corp. Microsoft Visio 2003 Copyright © 1992-2003 Microsoft Corp. Technical Illustration Copyright © 1992-2003 Microsoft Corp. Professional 2007 - Nordic Edition Microsoft Office Professional 2007 - Nordic Edition Licencja nr 11-1-001-0119 Microsoft Office Professional 2013 - Licencja nr 11-1-001-0119 Microsoft Office Professional 2013

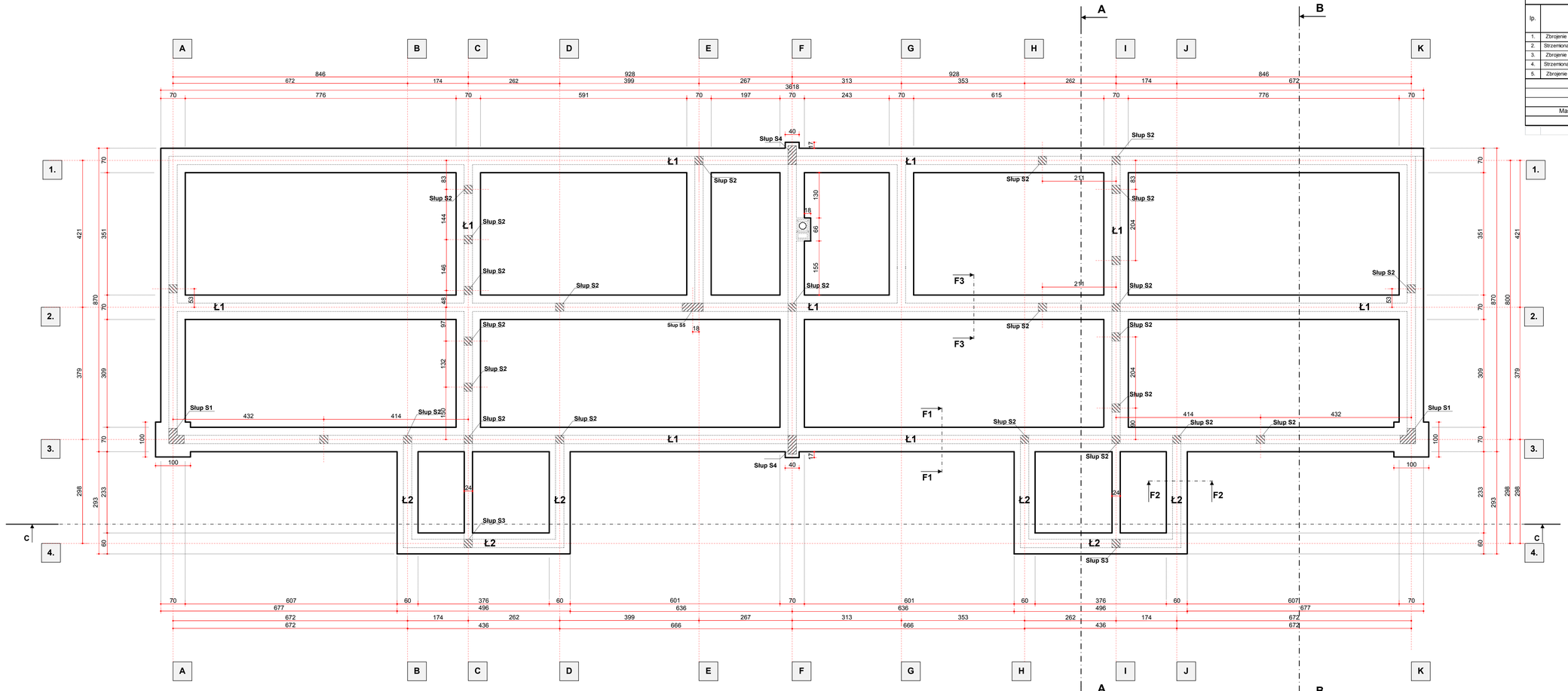

Zestawienie stali - ławy i ściany fundamentowe						
lp.	Nazwa	Długość elementu (pręta) [m]	Ilość prętów [szt.]	Długość prętów średnicami [m] B500 (fyk=500 MPa)		
				φ4,5	φ6	φ12
1.	Zbrojenie podłużne ław 70x40 cm	162	8	—	—	1296
2.	Strzemiona zbrojenia ław 70x40 cm	2	648	—	1296	—
3.	Zbrojenie podłużne ław 60x40 cm	26	4			104
4.	Strzemiona zbrojenia ław 60x40 cm	1,8	102	—	183,6	—
5.	Zbrojenie ścian fundamentowych	186	8	1488	—	—
Długość ogółem [m]				1488	1479,6	1400
Masa 1 mb [kg]				0,125	0,222	0,888
Masa wg przekrojów [kg]				186	328	1243
Masa wg gatunków stali [kg] (+5%)				1846		
Masa ogółem [kg]				**1846**		

Ilość mieszanki betonowej - fundamenty		
lp.	Nazwa	Objętość [m^3]
1.	chudy beton podkładowy B10 (C8/10)	**16**
2.	mieszanka betonowa B30 (C25/30)	**50**

Uwagi:
- stal zbrojeniowa klasy B500 (f_{yk}=500MPa),
- beton w ławach B30 (C25/30),
- klasa ekspozycji XC2,
- otulenie zbrojenia ław – min. 50 mm,

Inwestor:
GMINA SŁUPNO
ul. Miszewska 8a
09-472 Słupno

Nazwa i adres obiektu:
Projekt budowlano- wykonawczy budynku:
1. Żłobka
2. Świetlicy - klubu.
Adres: Nowe Gulczewo, gm. Słupno,
dz. nr ew. 84/6
Obręb: 0006 Gulczewo Kolonia

Nazwa opracowania:
Budowlana, architektoniczno- konstrukcyjna

Nazwa rysunku rzutu:
Rzut ław fundamentowych

Data:	Skala:	Rys. nr:
Sierpień 2019	**1:50**	

Projektował / Rysował:	uprawnienia / nr ew.	Podpis
Arkadiusz Ryciak Specjalność konstrukcyjna	MAZ/0006/PWOK/10 MAZ/BO/0012/18	

Sprawdzał:	uprawnienia / nr ew.	Podpis
Włodzimierz J. Kocik Specjalność konstrukcyjno- budowlana bez ograniczeń	NS/87 MAZ/BO/0006/01	

Pracownia Projektowa - Włodzimierz J. Kocik
07-410 Ostrołęka
ul. Wańkowicza 2A
tel. kom. 601347862
600611002
fax: 24 0640098
tel: 24 0640097
e-mail: pprojektowa@ostrolcik.pl
e-mail: WJKOcik@poczta.onet.pl
NIP 7181002025
REGON 130411520

Opracowanie w formie elektronicznej, zapisane na nośnikach informatycznych, jest zgodne z oryginałem w formie papierowej. Wszelkie prawa ochronne zastrzeżone. Bez zgody autora opracowania nie wolno jego zmieniać ani zbywać na rzecz osób trzecich.
Opracowanie w: C++ Builder 6 Pro, Delphi 6 Pro, Turbo Pascal 7.0, Lazarus 1.1.0 (GTK2) i Ver. 6.1 for Windows, Office 2003 Pro PL, Kosmotrasa 5.4 , ArCadia-Terrain - Interaktywny Model Rzeźby Terenu, ArCadia-Terrain - Interaktywny Model Sieci Drogowej Autodesk DWG DD, Kosmotrasa 5.4 , ArCadia-Terrain - Interaktywny Model Rzeźby Terenu, ArCadia-Terrain - Interaktywny Model Sieci Drogowej Autodesk DWG DD

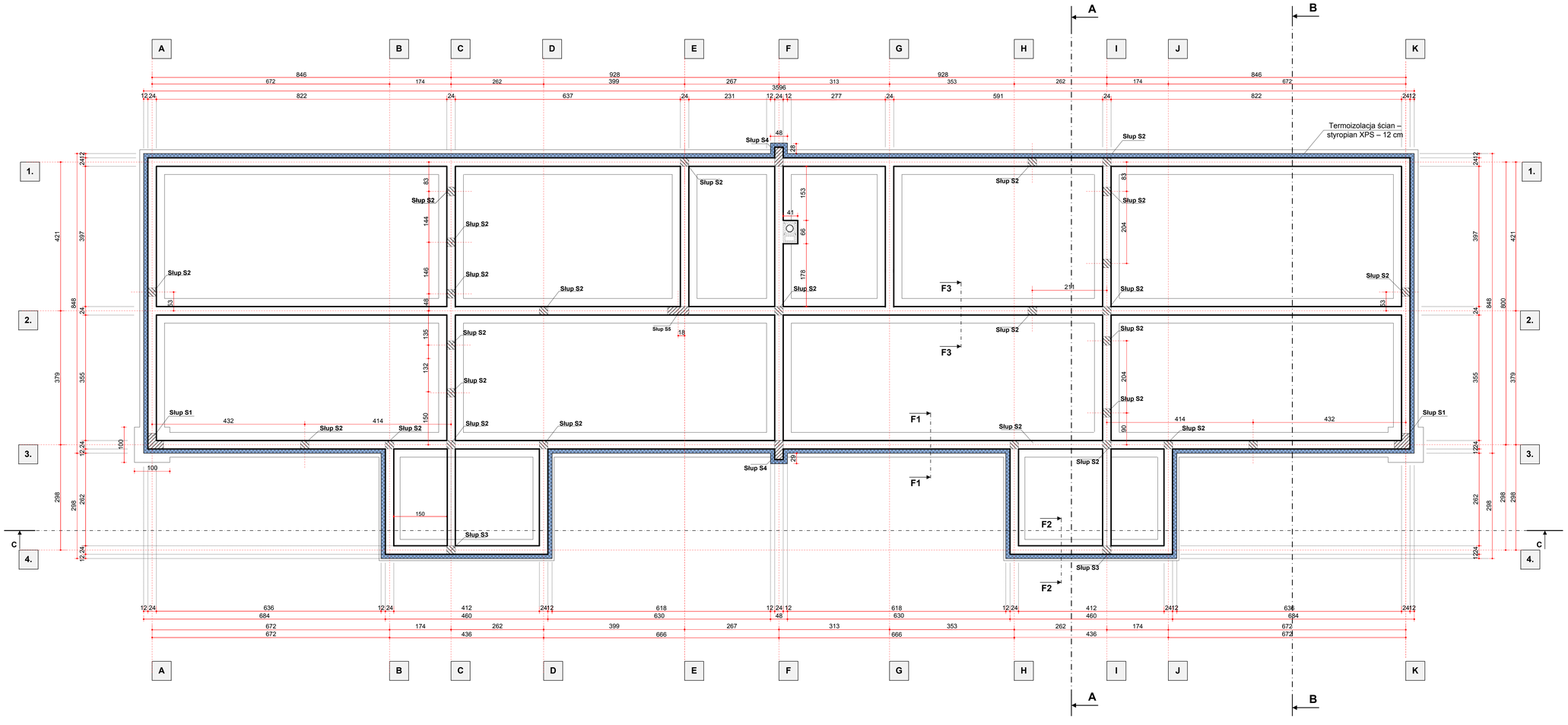

Uwagi:
- ściany z bloczka B15 na zaprawie cementowej M10 zbroić prętami φ4,5 w co drugiej spoinie.

Zamawiający:
GMINA SŁUPNO
ul. Miszewska 8a
09-472 Słupno

Nazwa i adres obiektu:
Projekt budowlano- wykonawczy budynku:
1. Żłobka
2. Świetlicy - klubu.
Adres: Nowe Guńczewo, gm. Słupno,
dz. nr ew. 84/6
Obręb: 0006 Guńczewo Kolonia

Nazwa opracowania:
Budowlana, architektoniczno- konstrukcyjna

Tytuł rysunku (opis):
Rzut ścian fundamentowych

Data	Skala	Arch. nr
Sierpień 2019	**1:50**	

Projektant / Projekt	uprawnienia / nr	podpis	Profesja
Arkadiusz Ryciak specjalność konstrukcyjna	bez ograniczeń/upr.nr MAZ/BO/0572/18		
Architekt	**uprawnienia / nr**	**podpis**	**Profesja**
Włodzimierz J. Kocik specjalność architektoniczna / ograniczone	62/87 MAZ/BO/4608/01		

Pracownia Projektowa - Włodzimierz J. Kocik
ul. Iwiańska 7a
IT-elektrick
www.wjkocik.pl
e-mail: pracownia@wjkocik.pl
e-mail: WJKocik@poczta.onet.pl
NIP: 5010-247-962
NIP: 7741192925
NR KRS: 0000261997
NR REGON: 000611992
Tel. 24 3642097
Fax. 24 3642097

Wszelkie prawa autorskie na podstawie ustawy z dnia 4 lutego 1994 r. o prawie autorskim i prawach pokrewnych (Dz. U. z 2006 r. Nr 90, poz. 631) zastrzeżone na rzecz autora projektu. Zabrania się kopiowania, powielania, rozpowszechniania w całości lub w części oraz wykorzystywania w celach komercyjnych bez zgody autora projektu.

Zestawienie drewna - więźba dachowa (klasa C24)					
Nazwa	Pole przekroju elementu [m²]	Długość elementu [m]	Objętość elementu [m³]	Ilość elementów [szt.]	Objętość łącznie [m³]
Krokiew - 8x20 cm	0,016	5,35	0,086	84	7,19
Murłat - 18x18 cm	0,0324	17,50	0,567	4	2,27
Jętki - 3,2x16 cm	0,00512	3,35	0,017	84	1,44
Stężenie podłużne - 3,2x16 cm	0,00512	17,50	0,090	4	0,36
Deska okapowa - 3,2x20 cm	0,0064	17,50	0,112	4	0,45
Przekładki jętek - 8x16 cm	0,0128	0,30	0,004	252	0,97
				RAZEM (+5%)	**12,67**
Deskowanie OSB-3 gr. 2,2 cm	Powierzchnia deskowania 380 m²				**8,36**

Uwagi:
- Drewno klasy C24
- Krokwie 8x20.
- Murłat 18x18 (kotwić co 1,5 m).
- Jętki 3,2x16.
- Stężenie podłużne 3,2x16.
- Poszycie pełne z płyty OSB 22mm

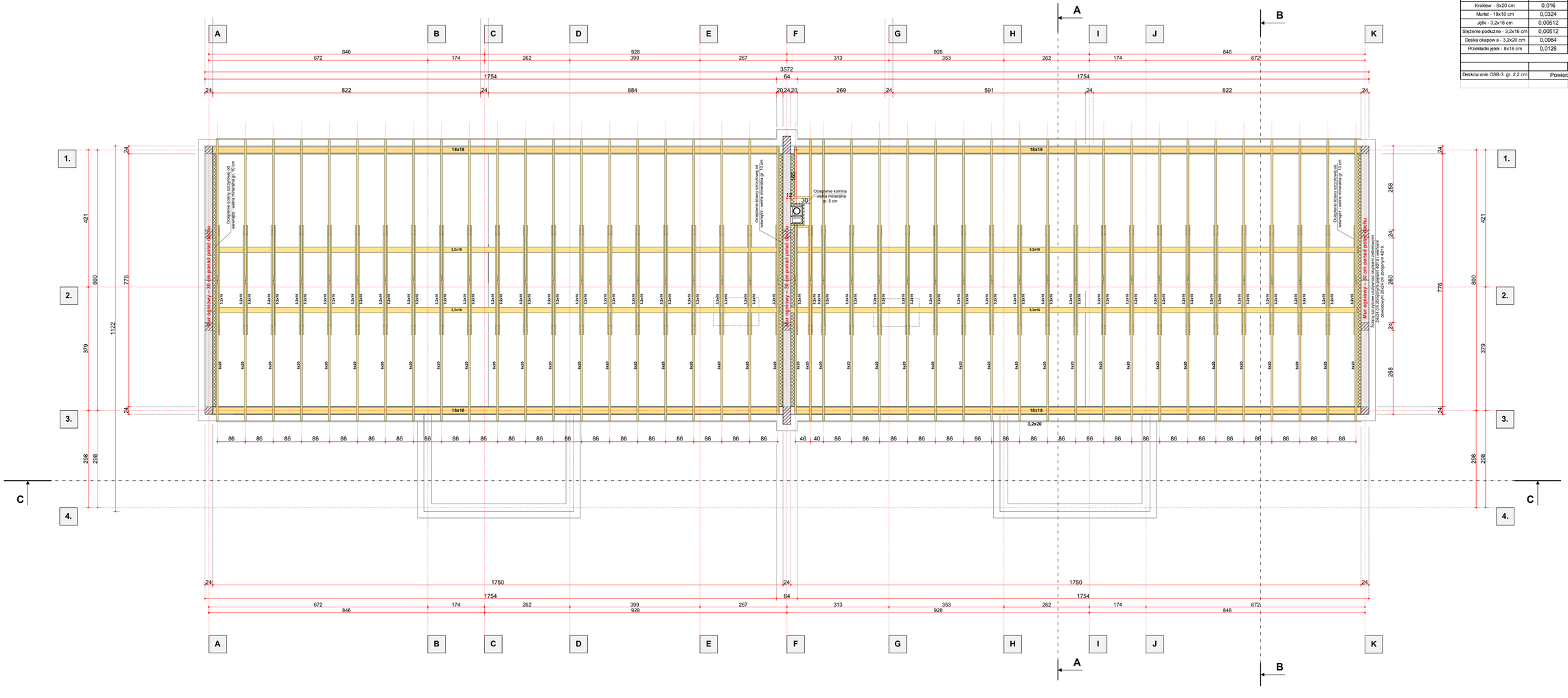

Inwestor:
GMINA SŁUPNO
ul. Miszewska 8a
09-472 Słupno

Nazwa zadania inwestycji:
Projekt budowlano- wykonawczy budynku:
1. Żłobka
2. Świetlicy - klubu.
Adres: Nowe Gulczewo, gm. Słupno,
dz. nr ew. 84/6
Obręb: 0006 Gulczewo Kolonia

Nazwa opracowania:
Budowlana, architektoniczno- konstrukcyjna

Nazwa rysunku rzutu:
Konstrukcja więźby dachowej

Data: **Sierpień 2019** | Skala: **1:50** | Rys. nr:

Projektant / Projekt: **Arkadiusz Ryniak** | uprawnienia / nr upr.: NA/0104/POMB/14 | Podpis
Sprawdzenie konstrukcyjne | NA/2800/0512/19

Sprawdzenie: **Włodzimierz J. Kocik** | uprawnienia / nr upr.: 62/87 | Podpis
Sprawdzenie konstrukcyjne - ogólnobudowlane - architektoniczne | NA/2800/0006/01

Pracownia Projektowa - Włodzimierz J.Kocik
ul.Wańkowicza 2a
PP-ARCHITEKT
www.ajkocik.pl
e-mail: biuro@ajkocik.pl
e-mail: PKJKocik@tlen.pl
e-mail: PKJKocik@o2.pl
Regon:610140852
NIP:7741003025
tel.: 60134796 2
tel.: 600611062
tel.: 24 3642096
fax: 24 3642097

Opracowanie stanowi własność Pracowni Projektowej - Włodzimierz J.Kocik. Prawa autorskie na podstawie Ustawy z dnia 4 lutego 1994 r. o prawie autorskim i prawach pokrewnych (Dz. U. z 2006 r. Nr 90, poz. 631 z późn. zmianami). Kopiowanie, powielanie lub przekazywanie osobom trzecim bez zgody autora - projektanta - jest zabronione.

Przekrój wieńca WN1
Skala 1:10

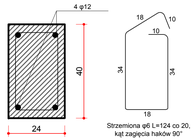

Przekrój wieńca WN2
Skala 1:10

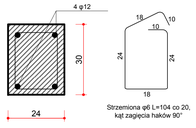

Zestawienie stali - konstrukcja parteru

lp.	Nazwa	Długość elementu (pręta) [m]	Ilość prętów [szt.]	Długość prętów średnicami [m] B500 (f_{yk}=500 MPa) φ6	φ12	φ16
1.	Zbrojenie podłużne w wieńcu WN1 i WN2	157,00	4	—	628,0	—
2.	Strzemiona zbrojenia w wieńcu WN1	1,24	525	651,0	—	—
3.	Strzemiona zbrojenia w wieńcu WN2	1,04	260	270,4	—	—
4.	Zbrojenie podłużne w wymianów	2,00	24	—	48,0	—
5.	Strzemiona w wymianów	0,81	48	38,9	—	—
6.	Zbrojenie naroży w wieńców	1,24	92	—	114,1	—
7.	Zbrojenie słupów S1 do S5	—	—	1074,0	820,0	87,0
8.	Zbrojenie belek Poz. B0.1 do Poz. B0.13	—	—	290,0	145,0	70,0
9.	Żebro rozdzielcze stropu (dla 4 szt.)	9,22	8	—	73,8	—
10.	Strzemiona żebra rozdzielczego (dla 4 szt.)	0,20	60	12,0	—	—
	Długość ogółem [m]			2336,28	1828,84	157
	Masa 1 mb [kg]			0,222	0,888	1,58
	Masa wg przekrojów [kg]			519	1624	248
	Masa wg gatunków stali [kg] (+5%)			2510		
	Masa ogółem [kg]			**2510**		

UWAGA: zbrojenie podporowe stropu Teriva (zgrzewane siatki) powinno być dostarczone jako element systemu stropowego

Szczegółowe zestawienie zbrojenia dla słupów S1 do S5 i belek Poz. B.0.1 do Poz B.0.13 pokazano na ich rysunkach konstrukcyjnych.

Ilość mieszanki betonowej - konstrukcja parteru
B25 (C20/25)

lp.	Nazwa	Objętość [m^3]
1.	StropyTeriva 4,0/3 i 4,0/1	19
2.	Wieńce WN1 i WN2	14
3.	Słupy S1-S5	13
4.	Belki Poz. B0.1 do B0.13	6
	RAZEM	**52**

Zestawienie belek nadprożowych typu L19

lp.	Nazwa	Ilość [szt.]
1.	Belka L19-N/120	29
2.	Belka L19-N/150	12
	RAZEM	**41**

T 4,0/1 – 180 m^2	*Strop gęstożebrowy Teriva 4,0/1*
– wysokość konstrukcyjna 21+3 cm	
T 4,0/3 – 142 m^2	*Strop gęstożebrowy Teriva 4,0/3*
– wysokość konstrukcyjna 30+4 cm	

Uwagi:
- Stal zbrojeniowa k.B. f_{yk}=500 MPa
- Beton klasy C20/25
- Otulenie zbrojenia – min. 30 mm.
- Klasa ekspozycji - XC3
- Stosować systemowe zbrojenie podporowe stropów Teriva siatki proste P i zagięte Z.

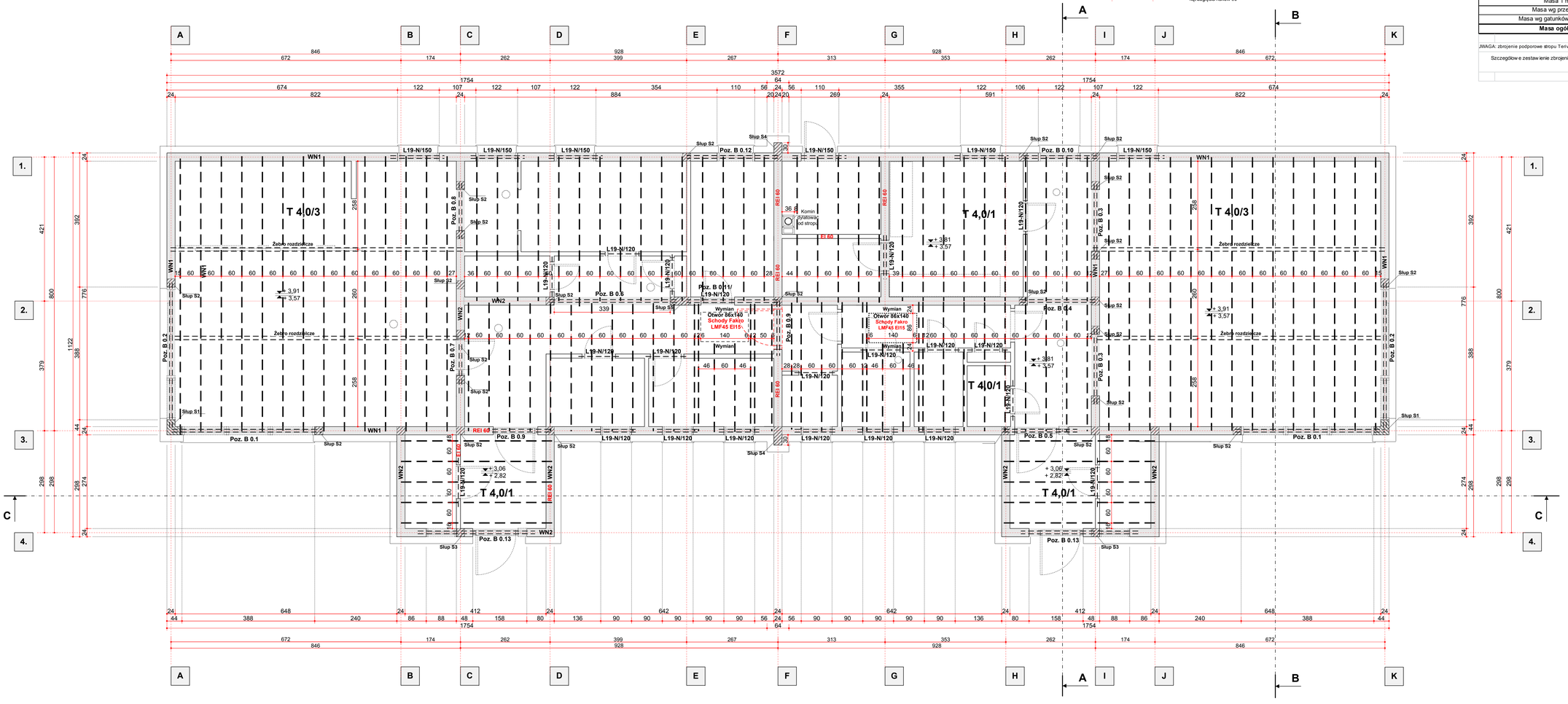

GMINA SŁUPNO
ul. Miszewska 8a
09-472 Słupno

Nazwa i adres obiektu:
Projekt budowlano- wykonawczy budynku:
1. Żłobka
2. Świetlicy - klubu.
Adres: Nowe Guliczewo, gm. Słupno,
dz. nr ew. 84/5
Obręb: 0006 Guliczewo Kolonia

Część projektowana:
Budowlana, architektoniczno- konstrukcyjna

Nazwa rysunku:
Schemat konstrukcji parteru

Data: **Sierpień 2019** Skala: **1:50** Zał. nr:

Projektował:	Uprawnienia:	Podpis:
Arkadiusz Ryczak Specjalność: konstrukcyjno-budowlana	SŁK/0356/POOK/10 SŁK/0356/OIA/13	
Włodzimierz J. Kocik Specjalność: konstrukcyjno- budowlana i architektoniczna	SŁK/0179/POOK/07 SŁK/0179/OIA/08	

Pracownia Projektowa - Włodzimierz J. Kocik
ul. Warszawska 2A
76-450 Tczew
www.ackocik.pl
e-mail: biuro@ackocik.pl
e-mail: SCJKocik@o2.pl
Regon: 010146852
NIP: 7741003025
tel. 601347862
600611052
tel. 24 3642096
fax. 24 3642097

Opracowanie stanowi własność Pracowni Projektowej - Włodzimierz J. Kocik. Bez zgody autora nie wolno jej powielać ani przekazywać osobom trzecim, nie posiadającym stosownej zgody. Opracowanie w ZIP - Standard Polish Windows, w PDF - Standard Adobe Acrobat, wersja nie wcześniejsza niż 6.0 PL. Arkadiusz R.A. - AutoCad, Tekla - Tekscad, Autodesk Robot Structural Analysis Professional 2012.

PRZEKRÓJ F1-F1
Ława 70x40 cm

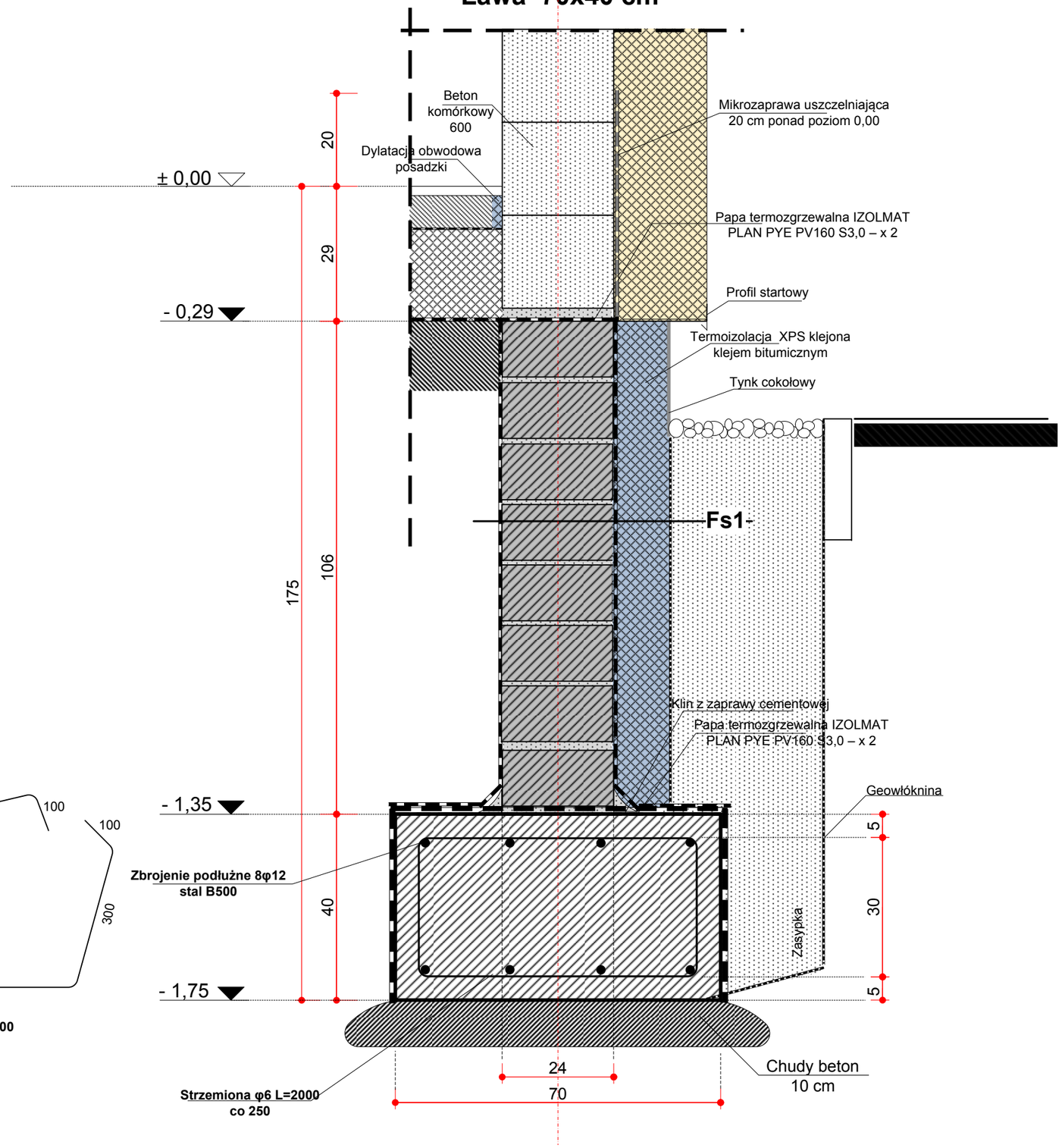

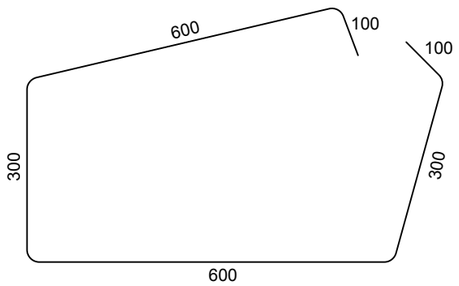

Strzemiona φ6 L=2000 co 250

Fs1
Dysperbit x3
Bloczek betonowy B15 na spoinie z zaprawy cementowej M10 – 24 cm
Dysperbit x3
Termoizolacja - 12 cm (XPS) klejona klejem bitumicznym
Folia kubełkowa

Uwagi:
- Stal zbrojeniowa kl.B, f_{yk}=500 MPa
- Beton klasy C20/25.
- Otulenie zbrojenia – min. 50 mm.
- Klasa ekspozycji – XC2
- Ścianę fundamentową należy dokładnie wyspoinować lub otynkować pod bitumiczną izolację przeciwwilgociową

Zamawiający:

GMINA SŁUPNO
ul. Miszewska 8a
09-472 Słupno

Nazwa i adres obiektu:

Projekt budowlano- wykonawczy budynku:
1. Żłobka
2. Świetlicy - klubu.
Adres: Nowe Gulczewo, gm. Słupno,
dz. nr ew. 84/6
Obręb: 0006 Gulczewo Kolonia

Część opracowania:

Budowlana, architektoniczno- konstrukcyjna

Tytuł (nazwa) rysunku:

Przekrój fundamentu F1-F1

Projektant	Uprawnienia / Izba	Podpis
Arkadiusz Ryciak *Specjalność konstrukcyjno-budowlana*	MAZ/0356/PBKb/16 MAZ/BO/0512/16	
Sprawdzający	*Uprawnienia / Izba*	*Podpis*
Włodzimierz J. Kocik *Specjalność konstrukcyjna i ograniczona architektoniczna*	62/87 MAZ/BO/6506/01	
Data: **Sierpień 2019**	*Skala:* **1 : 10**	*Rys. nr:*

Pracownia Projektowa - Włodzimierz J.Kocik
09-402 Płock ul.Warszawska 2a
www.wjkocik.pl
e-mail: pracownia@wjkocik.pl
e-mail: WJKocik@pro.onet.pl
Regon:610146852
NIP:7741592925
tel.kom. 601347962
600611002
tel. 24 3642096
Fax. 24 3642097

Dokumentację wykonano w programie Visio for Business 3.0 Licencja nr 117-287-017814, Visio Technical 3.0 Licencja nr 117-416-014245 ,Visio Technical 4.0 Licencja 117-829-211184 for 10 Workstations ,Visio Technical 4.5,Visio Technical 2002,Microsoft Visio Professional 2007 , NemetschekAllplan 2014 , Archadia - Intelicad 10 Plus+, Konstruktor 6.4 , ArCadia - Termo, - Intersoft, Autodesk Robot Structural Analysis Professional 2016,

PRZEKRÓJ F2-F2
Ława 60x40 cm

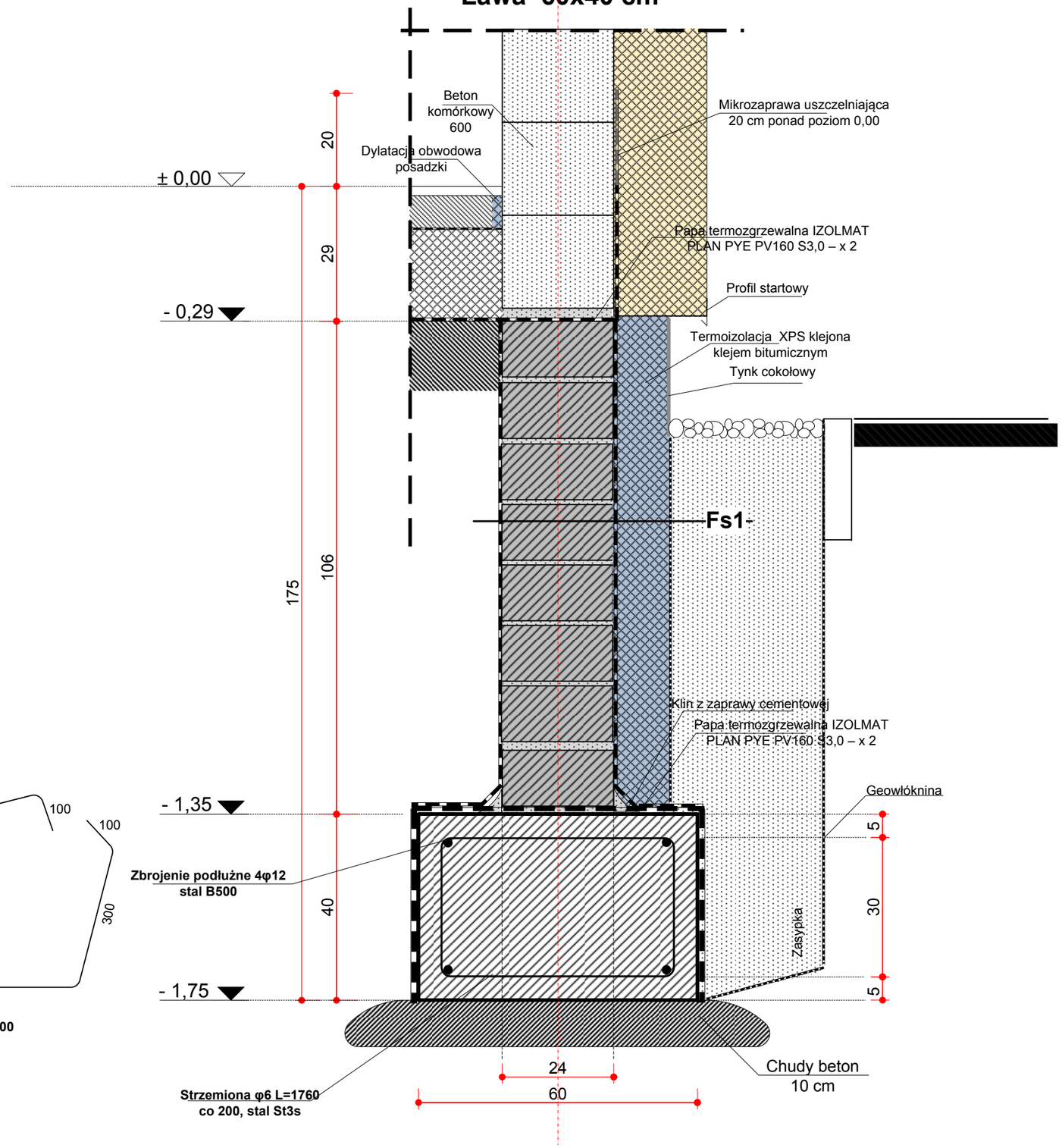

Fs1
Dysperbit x3
Bloczek betonowy B15 na spoinie z zaprawy cementowej M10 – 24 cm
Dysperbit x3
Termoizolacja - 12 cm (XPS) klejona klejem bitumicznym
Folia kubełkowa

Uwagi:
- Stal zbrojeniowa kl.B, f_{yk}=500 MPa
- Beton klasy C20/25.
- Otulenie zbrojenia – min. 50 mm.
- Klasa ekspozycji – XC2
- Ścianę fundamentową należy dokładnie wyspoinować lub otynkować pod bitumiczną izolację przeciwwilgociową

Zamawiający:

GMINA SŁUPNO
ul. Miszewska 8a
09-472 Słupno

Nazwa i adres obiektu:

Projekt budowlano- wykonawczy budynku:
1. Żłobka
2. Świetlicy - klubu.
Adres: Nowe Gulczewo, gm. Słupno,
dz. nr ew. 84/6
Obręb: 0006 Gulczewo Kolonia

Część opracowania:

Budowlana, architektoniczno- konstrukcyjna

Tytuł (nazwa) rysunku:

Przekrój fundamentu F2-F2

Projektant	Uprawnienia / Izba	Podpis
Arkadiusz Ryciak *Specjalność konstrukcyjno-budowlana*	MAZ/0356/PBKb/16 MAZ/BO/0512/16	
Sprawdzający	*Uprawnienia / Izba*	*Podpis*
Włodzimierz J. Kocik *Specjalność konstrukcyjna i ograniczona architektoniczna*	62/87 MAZ/BO/6506/01	
Data: **Sierpień 2019**	*Skala:* **1 : 10**	*Rys. nr:*

Pracownia Projektowa - Włodzimierz J.Kocik
09-402 Płock ul.Warszawska 2a
www.wjkocik.pl
e-mail: pracownia@wjkocik.pl
e-mail: WJKocik@pro.onet.pl
Regon:610146852
NIP:7741592925
tel.kom. 601347962
600611002
tel. 24 3642096
Fax. 24 3642097

Dokumentację wykonano w programie Visio for Business 3.0 Licencja nr 117-287-017814, Visio Technical 3.0 Licencja nr 117-416-014245 ,Visio Technical 4.0 Licencja 117-829-211184 for 10 Workstations ,Visio Technical 4.5,Visio Technical 2002,Microsoft Visio Professional 2007 , NemetschekAllplan 2014 , Archadia - Intelicad 10 Plus+, Konstruktor 6.4 , ArCadia - Termo, - Intersoft, Autodesk Robot Structural Analysis Professional 2016,

PRZEKRÓJ F3-F3
Ława 70x40 cm

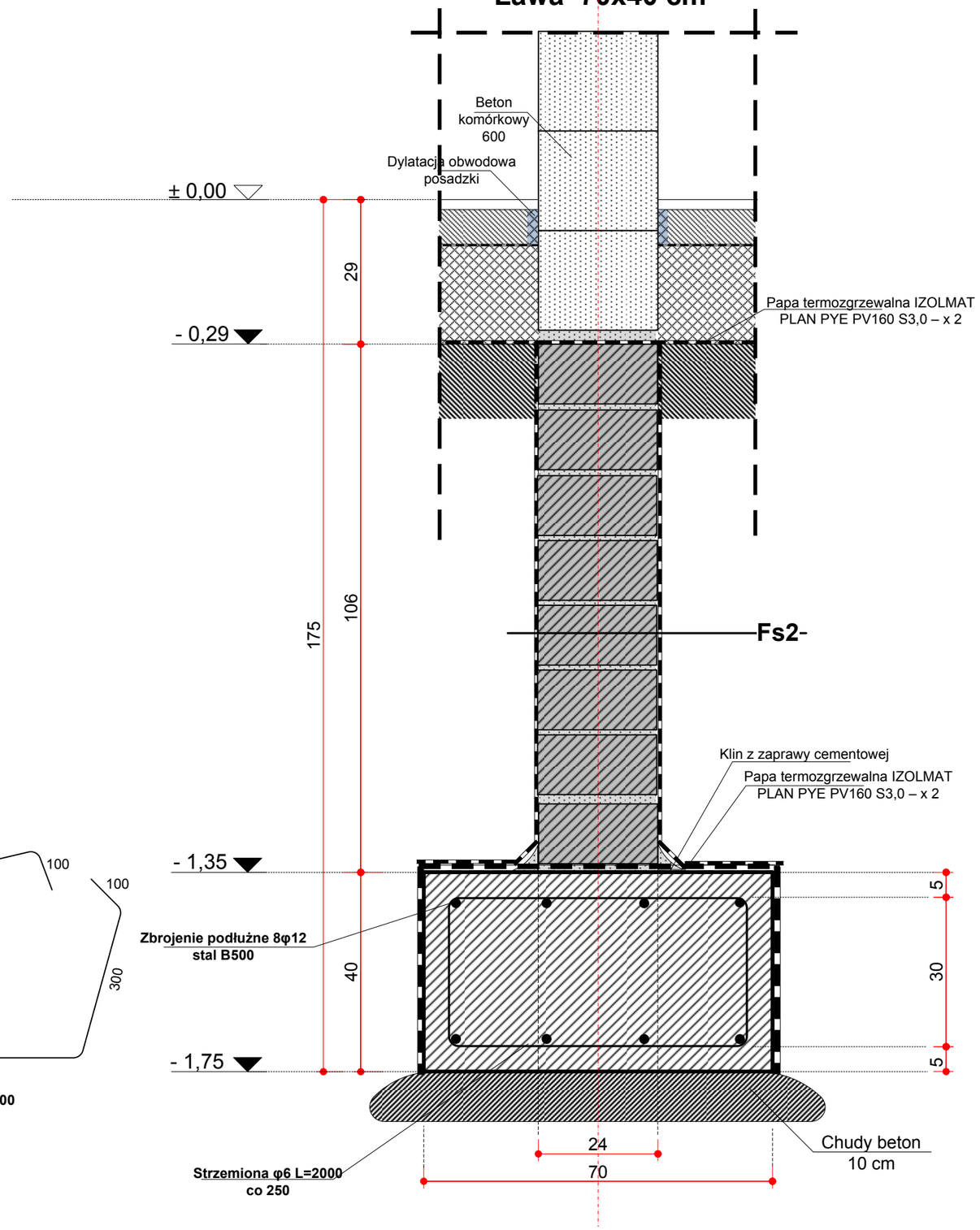

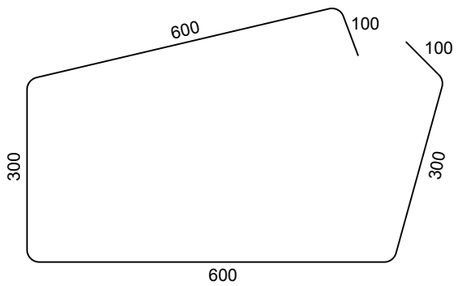

Strzemiona φ6 L=2000 co 250

Fs2-
Dysperbit x3
Bloczek betonowy B15 na spoinie z zaprawy cementowej M10 – 24 cm
Dysperbit x3

Uwagi:
- Stal zbrojeniowa kl.B, f_{yk}=500 MPa
- Beton klasy C20/25.
- Otulenie zbrojenia – min. 50 mm.
- Klasa ekspozycji – XC2
- Ścianę fundamentową należy dokładnie wyspoinować lub otynkować pod bitumiczną izolację przeciwwilgociową

Zamawiający:

GMINA SŁUPNO
ul. Miszewska 8a
09-472 Słupno

Nazwa i adres obiektu:

Projekt budowlano- wykonawczy budynku:
1. Żłobka
2. Świetlicy - klubu.
Adres: Nowe Gulczewo, gm. Słupno,
dz. nr ew. 84/6
Obręb: 0006 Gulczewo Kolonia

Część opracowania:

Budowlana, architektoniczno- konstrukcyjna

Tytuł (nazwa) rysunku:

Przekrój fundamentu F3-F3

Projektant	Uprawnienia / Izba	Podpis
Arkadiusz Ryciak *Specjalność konstrukcyjno-budowlana*	MAZ/0356/PBKb/16 MAZ/BO/0512/16	
Sprawdzający	*Uprawnienia / Izba*	*Podpis*
Włodzimierz J. Kocik *Specjalność konstrukcyjna i ograniczona architektoniczna*	62/87 MAZ/BO/6506/01	
Data: **Sierpień 2019**	*Skala:* **1 : 10**	*Rys. nr:*

Pracownia Projektowa - Włodzimierz J.Kocik
09-402 Płock ul.Warszawska 2a
www.wjkocik.pl
e-mail: pracownia@wjkocik.pl
e-mail: WJKocik@pro.onet.pl
Regon:610146852
NIP:7741592925
tel.kom. 601347962
600611002
tel. 24 3642096
Fax. 24 3642097

Dokumentacja wykonana w programie Visio for Business 3.0 Licencja nr 117-287-017814, Visio Technical 3.0 Licencja nr 117-416-014245 ,Visio Technical 4.0 Licencja 117-829-211184 for 10 Workstations ,Visio Technical 4.5,Visio Technical 2002,Microsoft Visio Professional 2007 , NemetschekAllplan 2014 , Archadia - Intelicad 10 Plus+, Konstruktor 6.4 , ArCadia - Termo, - Intersoft, Autodesk Robot Structural Analysis Professional 2016,

Belka nadprożowa Poz. B.0.1
2 szt.

Schemat statyczny

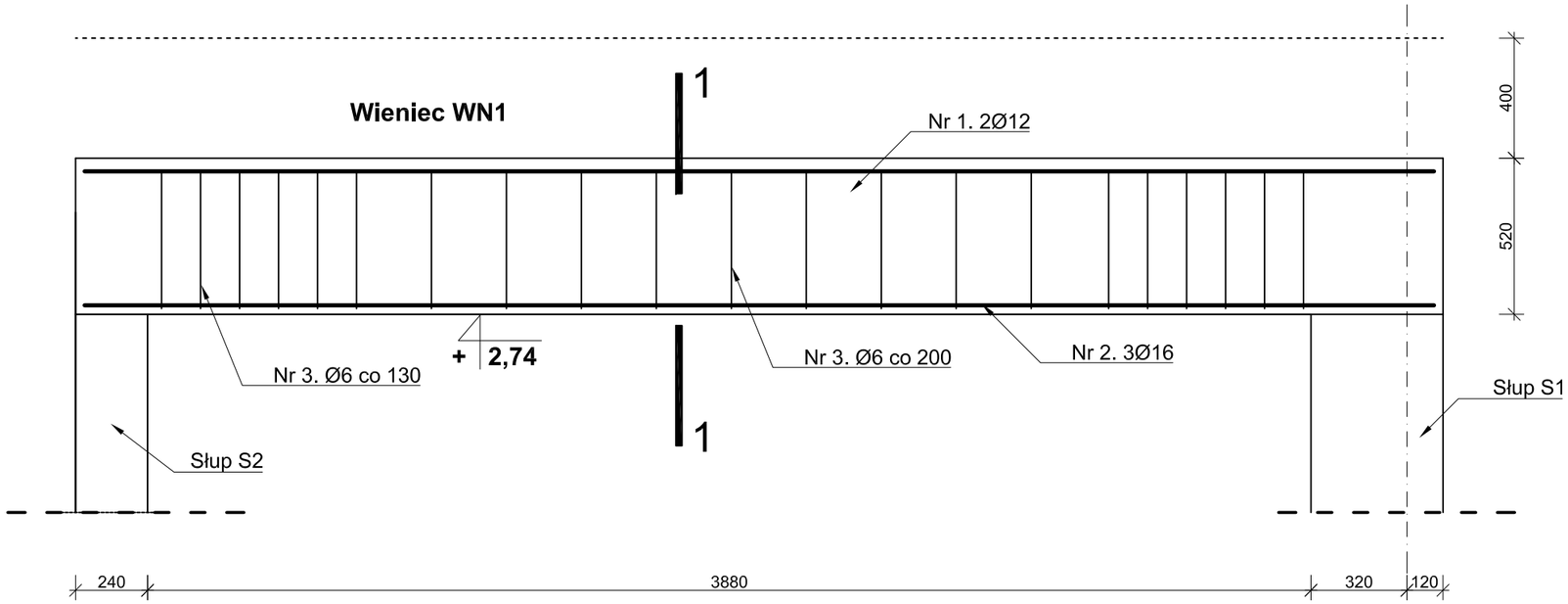

Zestawienie stali zbrojeniowej dla belki Poz. B. 0.1. - 2 szt.					
Pręt nr	Długość pręta [m]	Ilość [szt.]	B500 (fyk=500 MPa) Poz. B0.1		
			φ12	**φ16**	**φ6**
1	4,48	4	17,92	-	-
2	4,48	6	-	26,88	-
3	1,48	44	-	-	65,12
Suma długości średnicami [m]			17,92	26,88	65,12
Masa 1 mb [kg/m]			0,888	1,578	0,222
Masa wg przekrojów [kg]			15,91	42,42	14,46
MASA OGÓŁEM [kg]			**72,79**		
Zestawienie nie uwzględnia gładkich prętów montażowych					

Ilość mieszanki betonowej C20/25 dla Poz. B 0.1 - 1,0 m^3

UWAGA:
- Stal zbrojeniowa kl.B, fyk=500 MPa
- Beton klasy C20/25.
- Otulenie zbrojenia - min. 30 mm.
- Klasa ekspozycji - XC3

Nr 1. 2Ø12 L=4480

Nr 2. 3Ø16 L=4480

PRZEKRÓJ 1-1
skala 1:10

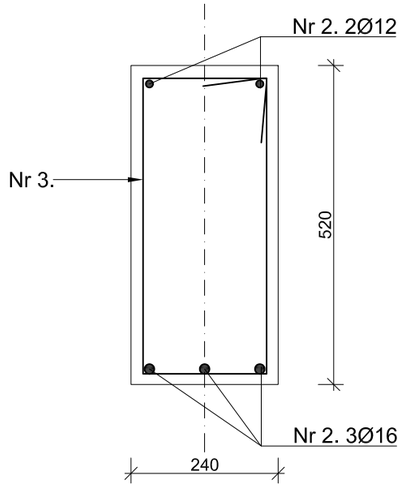

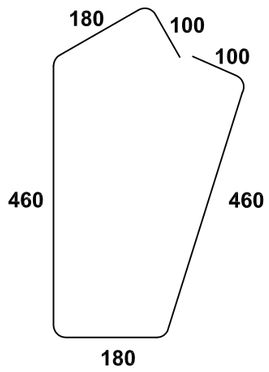

Nr 3. Ø6 L=1480
co 130/200

Zamawiający:
GMINA SŁUPNO
ul. Miszewska 8a
09-472 Słupno

Nazwa i adres obiektu:
Projekt budowlano- wykonawczy budynku:
1. Żłobka
2. Świetlicy - klubu
Adres: Nowe Gulczewo, gm. Słupno,
dz. nr ew. 84/6
Obręb: 0006 Gulczewo Kolonia

Część opracowania:
Budowlana, architektoniczno- konstrukcyjna

Nazwa rysunku:
Konstrukcja nadproża Poz. B0.1

Projektant / Pieczęć	*Uprawnienia / Izba*	*Podpis*
Arkadiusz Ryclak *Specjalność konstrukcyjna*	MAZ/0356/PBKb/16 MAZ/BO/0512/16	
Sprawdzający:	*Uprawnienia / Izba*	*Podpis*
Włodzimierz J. Kocik *Specjalność konstrukcyjna i ograniczona architektoniczna*	62/87 MAZ/BO/6506/01	
Data: **Sierpień 2019**	*Skala:* **1:20**	*Rys. nr:*

Pracownia Projektowa - Włodzimierz J.Kocik
09-402 Płock ul.Warszawska 2a
e-mail: pracownia@wjkocik.pl tel.kom. 601347962
e-mail: WJKocik@pro.onet.pl 600611002
Regon:610146852 tel. 24 3642096
NIP:7741592925 Fax. 24 3642097

Dokumentację wykonano w programie Visio for Business 3.0 Licencja nr 117-087-017814, Visio Technical 3.0 Licencja nr 117-416-014245 ,Visio Technical 4.0 Licencja 117-829-211184 for 10 Workstations ,Visio Technical 4.5,Visio Technical 2002,Microsoft Visio Professional 2007 , Nemetschek Allplan 2011 , Archadia - Intellicad 2009 SE, Konstruktor 5.4 , ArCadia -Termo, - Intersoft, Autodesk Robot Structural Analysis Professional 2013.

Belka nadprożowa Poz. B.0.2
2 szt.

Schemat statyczny

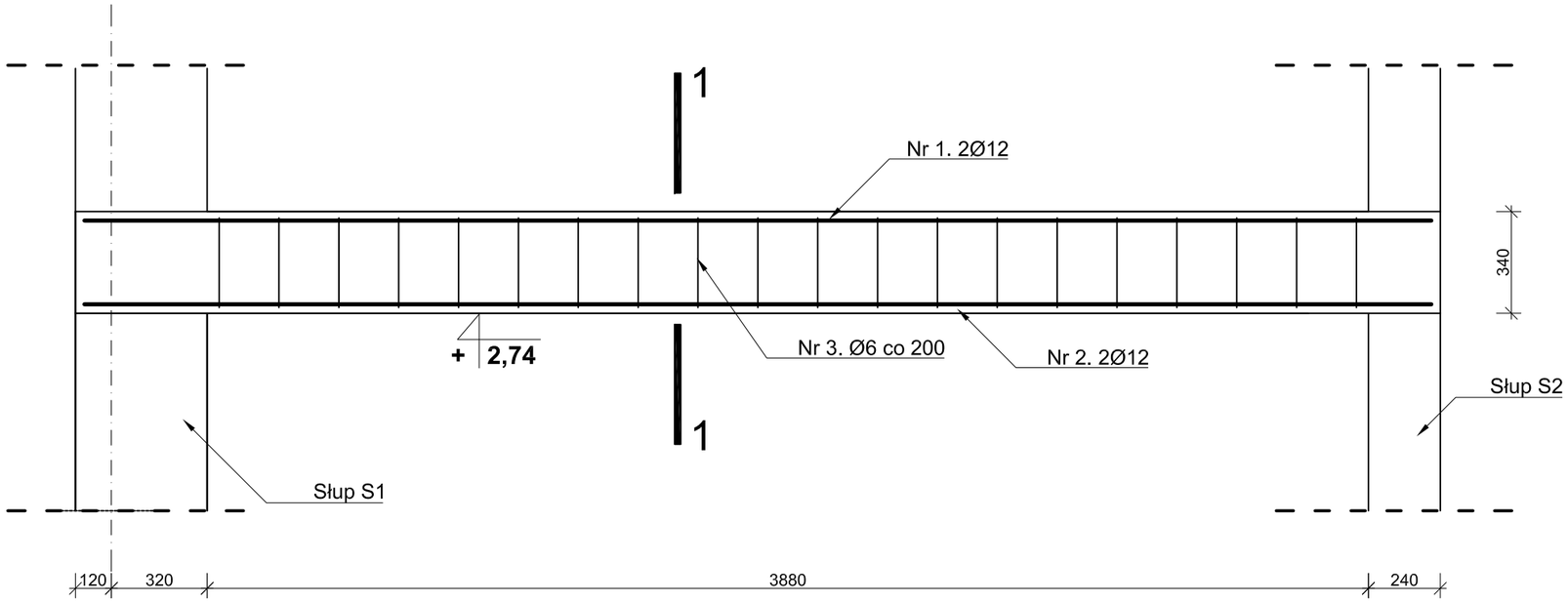

Zestawienie stali zbrojeniowej dla belki Poz. B. 0.2. - 2 szt.					
Pręt nr	Długość pręta [m]	Ilość [szt.]	Długość średnicami [m] B500 (fyk=500 MPa)		
			φ12	**φ16**	**φ6**
1	4,48	4	17,92	-	-
2	4,48	4	-	17,92	-
3	1,12	44	-	-	49,28
Suma długości średnicami [m]			17,92	17,92	49,28
Masa 1 mb [kg/m]			0,888	1,578	0,222
Masa wg przekrojów [kg]			15,91	28,28	10,94
MASA OGÓŁEM [kg]			**55,13**		
Zestawienie nie uwzględnia gładkich prętów montażowych					

Ilość mieszanki betonowej C20/25 dla Poz. B 0.2 - 0,7 m^3

UWAGA:
- Stal zbrojeniowa kl.B, fyk=500 MPa
- Beton klasy C20/25.
- Otulenie zbrojenia - min. 30 mm.
- Klasa ekspozycji - XC3

Nr 1. 2Ø12 L=4480

Nr 2. 2Ø16 L=4480

PRZEKRÓJ 1-1
skala 1:10

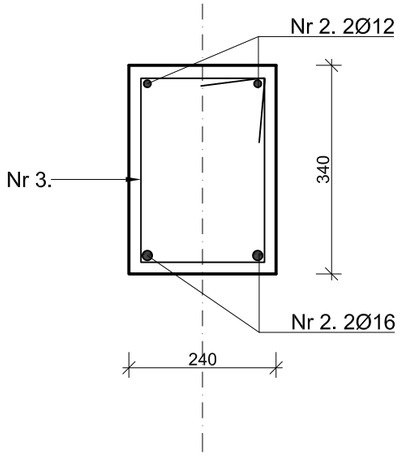

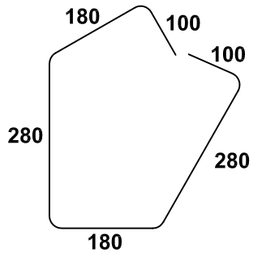

Nr 3. Ø6 L=1120
co 200

Zamawiający:
GMINA SŁUPNO
ul. Miszewska 8a
09-472 Słupno

Nazwa i adres obiektu:
Projekt budowlano- wykonawczy budynku:
1. Żłobka
2. Świetlicy - klubu
Adres: Nowe Gulczewo, gm. Słupno,
dz. nr ew. 84/6
Obręb: 0006 Gulczewo Kolonia

Część opracowania:
Budowlana, architektoniczno- konstrukcyjna

Nazwa rysunku:
Konstrukcja nadproża Poz. B0.2

Projektant / Pieczęć	*Uprawnienia / Izba*	*Podpis*
Arkadiusz Ryclak *Specjalność konstrukcyjna*	MAZ/0356/PBKb/16 MAZ/BO/0512/16	
Sprawdzający:	*Uprawnienia / Izba*	*Podpis*
Włodzimierz J. Kocik *Specjalność konstrukcyjna i ograniczona architektoniczna*	62/87 MAZ/BO/6506/01	
Data: **Sierpień 2019**	*Skala:* **1:20**	*Rys. nr:*

Pracownia Projektowa - Włodzimierz J.Kocik
09-402 Płock ul.Warszawska 2a
e-mail: pracownia@wjkocik.pl tel.kom. 601347962
e-mail: WJKocik@pro.onet.pl 600611002
Regon:610146852 tel. 24 3642096
NIP:7741592925 Fax. 24 3642097

Dokumentację wykonano w programie Visio for Business 3.0 Licencja nr 117-087-017814, Visio Technical 3.0 Licencja nr 117-416-014245 ,Visio Technical 4.0 Licencja 117-829-211184 for 10 Workstations ,Visio Technical 4.5,Visio Technical 2002,Microsoft Visio Professional 2007 , NemetschekAllplan 2011 , Archadia - Intellicad 2009 SE, Konstruktor 5.4 , ArCadia -Termo, - Intersoft, Autodesk Robot Structural Analysis Professional 2013.

Belka nadprożowa Poz. B.0.3
2 szt.

Schemat statyczny

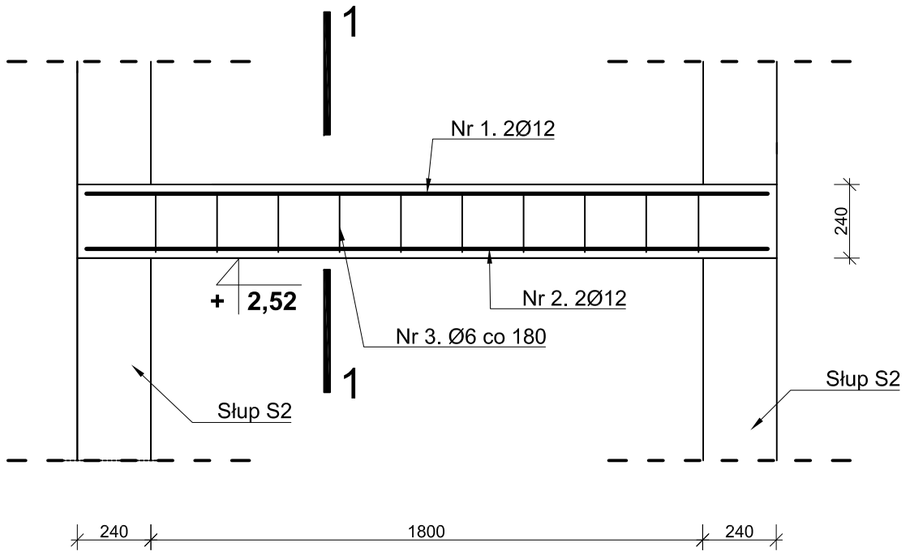

Nr 1. 2Ø12 L=2190

Nr 2. 2Ø12 L=2190

PRZEKRÓJ 1-1
skala 1:10

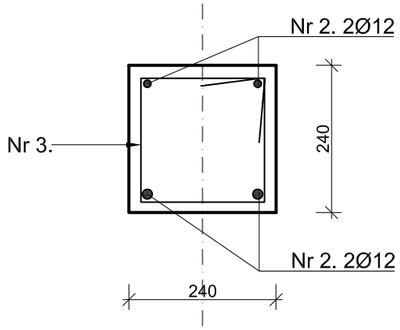

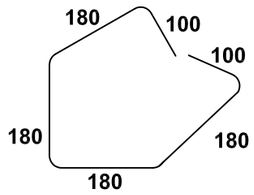

Nr 3. Ø6 L=920
co 180

Zestawienie stali zbrojeniowej dla belki Poz. B. 0.3. - 2 szt.					
Pręt nr	Długość pręta [m]	Ilość [szt.]	Długość średnicami [m] B500 (f_{yk}=500MPa)		
			φ12	**φ16**	**φ6**
1	2,19	4	8,76	-	-
2	2,19	4	8,76	-	-
3	0,92	20	-	-	18,4
Suma długości średnicami [m]			17,52	0	18,4
Masa 1 mb [kg/m]			0,888	1,578	0,222
Masa wg przekrojów [kg]			15,56	0,00	4,08
MASA OGÓŁEM [kg]			**19,64**		
Zestawienie nie uwzględnia gładkich prętów montażowych					

Ilość mieszanki betonowej C20/25 dla Poz. B 0.3 - 0,2 m^3

UWAGA:
- Stal zbrojeniowa kl.B, fyk=500 MPa
- Beton klasy C20/25.
- Otulenie zbrojenia - min. 30 mm.
- Klasa ekspozycji - XC3

Zamawiający:
GMINA SŁUPNO
ul. Miszewska 8a
09-472 Słupno

Nazwa i adres obiektu:
Projekt budowlano- wykonawczy budynku:
1. Żłobka
2. Świetlicy - klubu
Adres: Nowe Gulczewo, gm. Słupno,
dz. nr ew. 84/6
Obręb: 0006 Gulczewo Kolonia

Część opracowania:
Budowlana, architektoniczno- konstrukcyjna

Nazwa rysunku:
Konstrukcja nadproża Poz. B0.3

Projektant / Pieczęć	*Uprawnienia / Izba*	*Podpis*
Arkadiusz Ryclak *Specjalność konstrukcyjna*	MAZ/0356/PBKb/16 MAZ/BO/0512/16	
Sprawdzający:	*Uprawnienia / Izba*	*Podpis*
Włodzimierz J. Kocik *Specjalność konstrukcyjna i ograniczona architektoniczna*	62/87 MAZ/BO/6506/01	
Data: **Sierpień 2019**	*Skala:* **1:20**	*Rys. nr:*

Pracownia Projektowa
- Włodzimierz J.Kocik
09-402 Płock ul.Warszawska 2a
e-mail: pracownia@wjkocik.pl
e-mail: WJKocik@pro.onet.pl
Regon:610146852
NIP:7741592925
tel.kom. 601347962
600611002
tel. 24 3642096
Fax. 24 3642097

Dokumentację wykonano w programie Visio for Business 3.0 Licencja nr 117-287-017814, Visio Technical 3.0 Licencja nr 117-416-014245 ,Visio Technical 4.0 Licencja 117-829-211184 for 10 Workstations ,Visio Technical 4.5,Visio Technical 2002,Microsoft Visio Professional 2007 , NemetschekAllplan 2011 , Archadia - Intellcad 2009 SE, Konstruktor 5.4 , ArCadia -Termo, - Intersoft, Autodesk Robot Structural Analysis Professional 2013.

Belka nadprożowa Poz. B.0.4
1 szt.

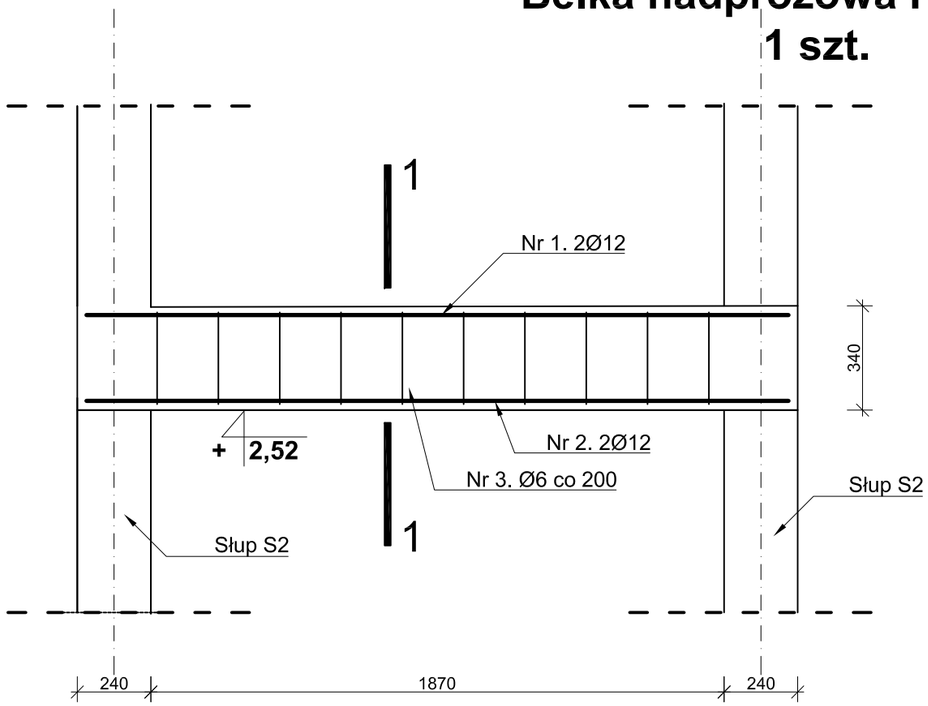

Schemat statyczny

Zestawienie stali zbrojeniowej dla belki Poz. B. 0.4 - 1 szt.					
Pręt nr	Długość pręta [m]	Ilość [szt.]	Długość średnicami [m] B500 (fyk=500 MPa)		
			φ12	**φ16**	**φ6**
1	2,29	2	4,58	-	-
2	2,29	2	4,58	-	-
3	1,12	10	-	-	11,2
Suma długości średnicami [m]			9,16	0	11,2
Masa 1 mb [kg/m]			0,888	1,578	0,222
Masa wg przekrojów [kg]			8,13	0,00	2,49
MASA OGÓŁEM [kg]			**10,62**		
Zestawienie nie uwzględnia gładkich prętów montażowych					

Ilość mieszanki betonowej C20/25 dla Poz. B 0.4 - 0,3 m^3

UWAGA:
- Stal zbrojeniowa kl.B, fyk=500 MPa
- Beton klasy C20/25.
- Otulenie zbrojenia - min. 30 mm.
- Klasa ekspozycji - XC3

Nr 1. 2Ø12 L=2290

Nr 2. 2Ø12 L=2290

PRZEKRÓJ 1-1
skala 1:10

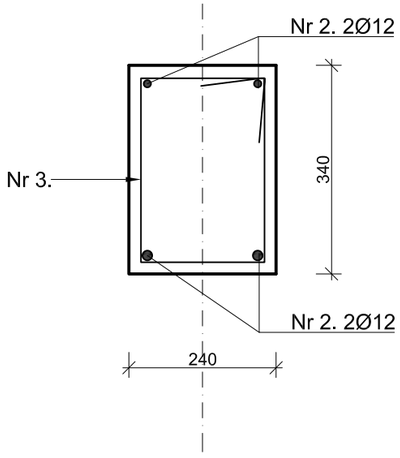

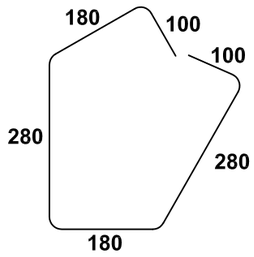

Nr 3. Ø6 L=1120
co 200

Zamawiający:
GMINA SŁUPNO
ul. Miszewska 8a
09-472 Słupno

Nazwa i adres obiektu:
Projekt budowlano- wykonawczy budynku:
1. Żłobka
2. Świetlicy - klubu
Adres: Nowe Gulczewo, gm. Słupno,
dz. nr ew. 84/6
Obręb: 0006 Gulczewo Kolonia

Część opracowania:
Budowlana, architektoniczno- konstrukcyjna

Nazwa rysunku:
Konstrukcja nadproża Poz. B0.4

Projektant / Pieczęć	*Uprawnienia / Izba*	*Podpis*
Arkadiusz Ryclak *Specjalność konstrukcyjna*	MAZ/0356/PBKb/16 MAZ/BO/0512/16	
Sprawdzający:	*Uprawnienia / Izba*	*Podpis*
Włodzimierz J. Kocik *Specjalność konstrukcyjna i ograniczona architektoniczna*	62/87 MAZ/BO/6506/01	
Data: **Sierpień 2019**	*Skala:* **1:20**	*Rys. nr:*

Pracownia Projektowa
- Włodzimierz J. Kocik
09-402 Płock ul. Warszawska 2a
e-mail: pracownia@wjkocik.pl
e-mail: WJKocik@pro.onet.pl
Regon:610146852
NIP:7741592925
tel.kom. 601347962
600611002
tel. 24 3642096
Fax. 24 3642097

Dokumentację wykonano w programie Visio for Business 3.0 Licencja nr 117-287-017814, Visio Technical 3.0 Licencja nr 117-416-014245 ,Visio Technical 4.0 Licencja 117-629-211184 for 10 Workstations ,Visio Technical 4.5,Visio Technical 2002,Microsoft Visio Professional 2007 , NemetschekAllplan 2011 , Archadia - Intellcad 2009 SE, Konstruktor 5.4 , ArCadia -Termo, - Intersoft, Autodesk Robot Structural Analysis Professional 2013.

Belka nadprożowa Poz. B.0.5
1 szt.

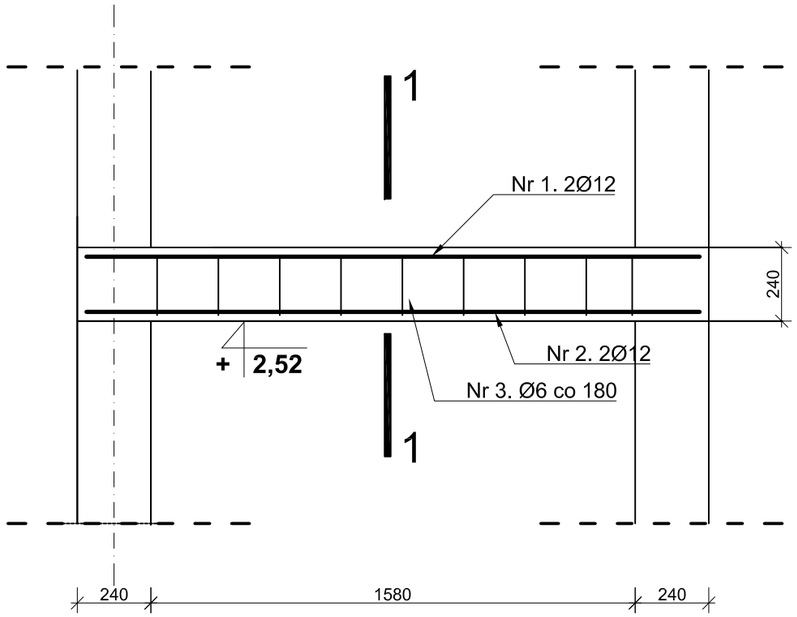

Schemat statyczny

Zestawienie stali zbrojeniowej dla belki Poz. B. 0.5. - 1 szt.					
Pręt nr	Długość pręta [m]	Ilość [szt.]	Długość średnicami [m] B500 (fyk=500 MPa)		
			φ12	**φ16**	**φ6**
1	2,00	2	4	-	-
2	2,00	2	4	-	-
3	0,92	8	-	-	7,36
Suma długości średnicami [m]			8	0	7,36
Masa 1 mb [kg/m]			0,888	1,578	0,222
Masa wg przekrojów [kg]			7,10	0,00	1,63
MASA OGÓŁEM [kg]			**8,74**		
Zestawienie nie uwzględnia gładkich prętów montażowych					

Ilość mieszanki betonowej C20/25 dla Poz. B 0.5 - 0,1 m^3

UWAGA:
- Stal zbrojeniowa kl.B, fyk=500 MPa
- Beton klasy C20/25.
- Otulenie zbrojenia - min. 30 mm.
- Klasa ekspozycji - XC3

Nr 1. 2Ø12 L=2000

Nr 2. 2Ø12 L=2000

PRZEKRÓJ 1-1
skala 1:10

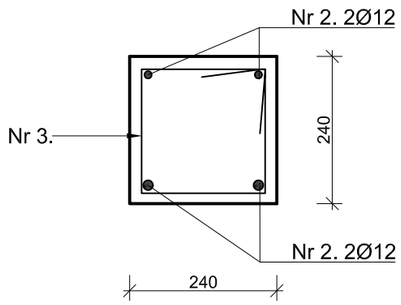

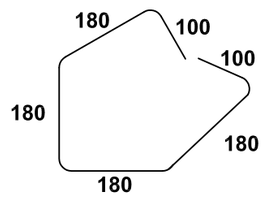

Nr 3. Ø6 L=920
co 180

Zamawiający:
GMINA SŁUPNO
ul. Miszewska 8a
09-472 Słupno

Nazwa i adres obiektu:
Projekt budowlano- wykonawczy budynku:
1. Żłobka
2. Świetlicy - klubu
Adres: Nowe Gulczewo, gm. Słupno,
dz. nr ew. 84/6
Obręb: 0006 Gulczewo Kolonia

Część opracowania:
Budowlana, architektoniczno- konstrukcyjna

Nazwa rysunku:
Konstrukcja nadproża Poz. B0.5

Projektant / Pieczęć	*Uprawnienia / Izba*	*Podpis*
Arkadiusz Ryclak *Specjalność konstrukcyjna*	MAZ/0356/PBKb/16 MAZ/BO/0512/16	
Sprawdzający:	*Uprawnienia / Izba*	*Podpis*
Włodzimierz J. Kocik *Specjalność konstrukcyjna i ograniczona architektoniczna*	62/87 MAZ/BO/6506/01	
Data: **Sierpień 2019**	*Skala:* **1:20**	*Rys. nr:*

Pracownia Projektowa
- Włodzimierz J.Kocik
09-402 Płock ul.Warszawska 2a
e-mail: pracownia@wjkocik.pl tel.kom. 601347962
e-mail: WJKocik@pro.onet.pl 600611002
Regon:610146852 tel. 24 3642096
NIP:7741592925 Fax. 24 3642097

Dokumentację wykonano w programie Visio for Business 3.0 Licencja nr 117-287-017814, Visio Technical 3.0 Licencja nr 117-416-014245 ,Visio Technical 4.0 Licencja 117-829-211184 for 10 Workstations ,Visio Technical 4.5,Visio Technical 2002,Microsoft Visio Professional 2007 , NemetschekAllplan 2011 , Archadia - Intellcad 2009 SE, Konstruktor 5.4 , ArCadia -Termo, - Intersoft, Autodesk Robot Structural Analysis Professional 2013.

Podciąg Poz. B.0.6
1 szt.

Schemat statyczny

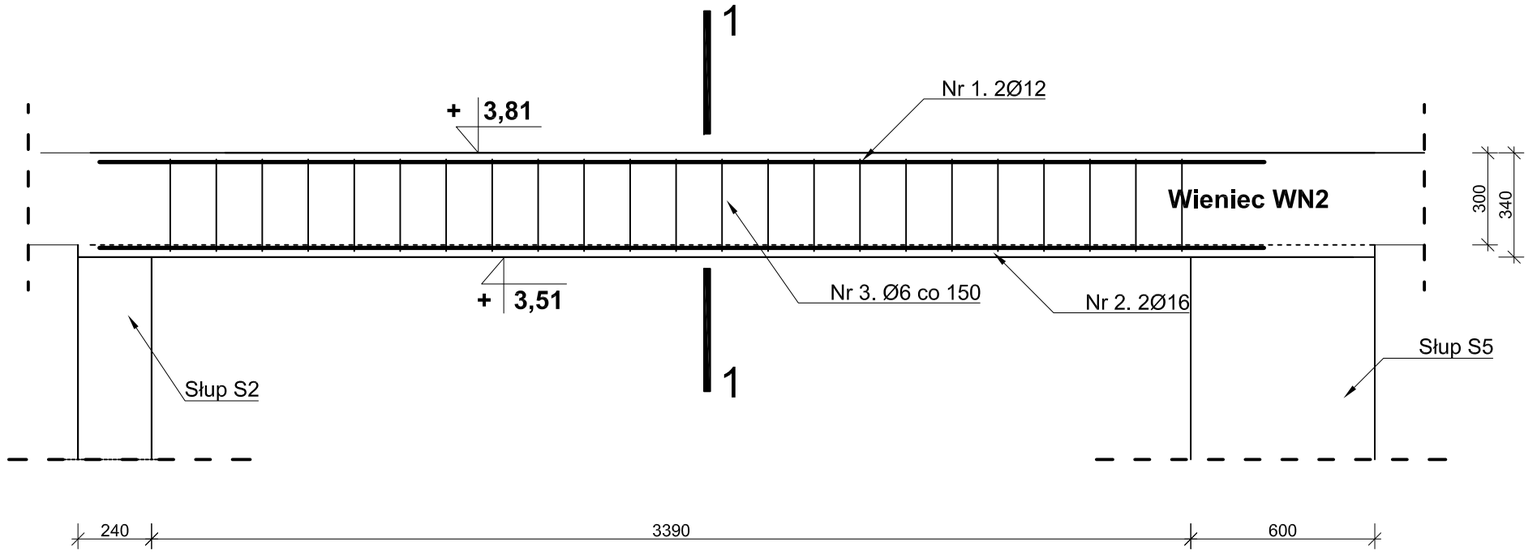

Zestawienie stali zbrojeniowej dla belki Poz. B. 0.6. - 1 szt.					
Pręt nr	Długość pręta [m]	Ilość [szt.]	Długość średnicami [m] B500 (fyk=500 MPa)		
			φ12	**φ16**	**φ6**
1	3,80	2	7,6	-	-
2	3,80	2	-	7,6	-
3	1,12	23	-	-	25,76
Suma długości średnicami [m]			7,6	7,6	25,76
Masa 1 mb [kg/m]			0,888	1,578	0,222
Masa wg przekrojów [kg]			6,75	11,99	5,72
MASA OGÓŁEM [kg]			**24,46**		
Zestawienie nie uwzględnia gładkich prętów montażowych					

Ilość mieszanki betonowej C20/25 dla Poz. B 0.6 - 0,3 m^3

UWAGA:
- Stal zbrojeniowa kl.B, fyk=500 MPa
- Beton klasy C20/25.
- Otulenie zbrojenia - min. 30 mm.
- Klasa ekspozycji - XC3

Nr 1. 2Ø12 L=3800

Nr 2. 2Ø16 L=3800

PRZEKRÓJ 1-1
skala 1:10

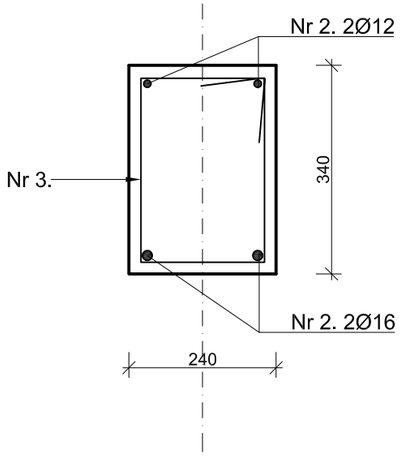

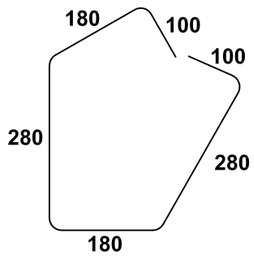

Nr 3. Ø6 L=1120
co 150

Zamawiający:
GMINA SŁUPNO
ul. Miszewska 8a
09-472 Słupno

Nazwa i adres obiektu:
Projekt budowlano- wykonawczy budynku:
1. Żłobka
2. Świetlicy - klubu
Adres: Nowe Gulczewo, gm. Słupno,
dz. nr ew. 84/6
Obręb: 0006 Gulczewo Kolonia

Część opracowania:
Budowlana, architektoniczno- konstrukcyjna

Nazwa rysunku:
Konstrukcja podciągu Poz. B0.6

Projektant / Pieczęć	*Uprawnienia / Izba*	*Podpis*
Arkadiusz Ryciak *Specjalność konstrukcyjna*	MAZ/0356/PBKb/16 MAZ/BO/0512/16	
Sprawdzający:	*Uprawnienia / Izba*	*Podpis*
Włodzimierz J. Kocik *Specjalność konstrukcyjna i ograniczona architektoniczna*	62/87 MAZ/BO/6506/01	
Data: **Sierpień 2019**	*Skala:* **1:20**	*Rys. nr:*

Pracownia Projektowa - Włodzimierz J.Kocik
09-402 Płock ul.Warszawska 2a
e-mail: pracownia@wjkocik.pl
e-mail: WJKocik@pro.onet.pl
Regon:610146852
NIP:7741592925
tel.kom. 601347962
600611002
tel. 24 3642096
Fax. 24 3642097

Dokumentację wykonano w programie Visio for Business 3.0 Licencja nr 117-087-4017814, Visio Technical 3.0 Licencja nr 117-416-014245 ,Visio Technical 4.0 Licencja 117-829-2111184 for 10 Workstations ,Visio Technical 4.5,Visio Technical 2002,Microsoft Visio Professional 2007 , NemetschekAllplan 2011 , Archadia - Intellicad 2009 SE, Konstruktor 5.4 , ArCadia -Termo, - Intersoft, Autodesk Robot Structural Analysis Professional 2013,

Belka nadprożowa Poz. B.0.7
1 szt.

Schemat statyczny

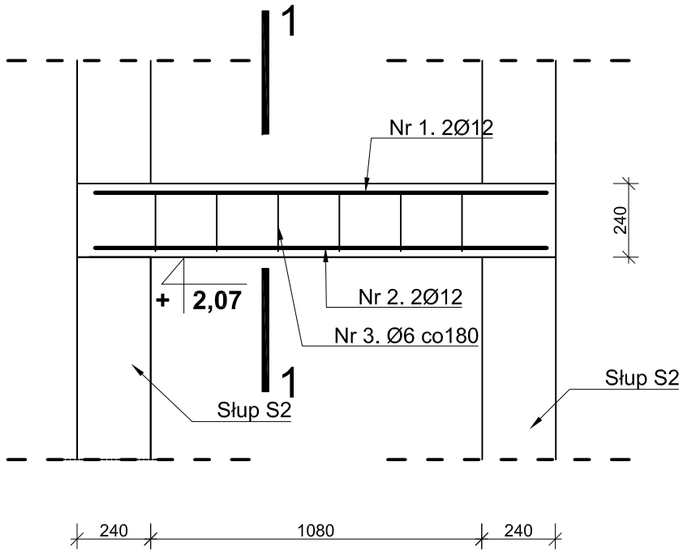

Nr 1. 2Ø12 L=1470

Nr 2. 2Ø12 L=1470

Zestawienie stali zbrojeniowej dla belki Poz. B. 0.7. - 1 szt.					
Pręt nr	Długość pręta [m]	Ilość [szt.]	Długość średnicami [m] B500 (fyk=500 MPa)		
			φ12	**φ16**	**φ6**
1	1,47	2	2,94	-	-
2	1,47	2	2,94	-	-
3	0,92	7	-	-	6,44
Suma długości średnicami [m]			5,88	0	6,44
Masa 1 mb [kg/m]			0,888	1,578	0,222
Masa wg przekrojów [kg]			5,22	0,00	1,43
MASA OGÓŁEM [kg]			**6,65**		
Zestawienie nie uwzględnia gładkich prętów montażowych					

Ilość mieszanki betonowej C20/25 dla Poz. B 0.7 - 0,1 m^3

UWAGA:
- Stal zbrojeniowa kl.B, fyk=500 MPa
- Beton klasy C20/25.
- Otulenie zbrojenia - min. 30 mm.
- Klasa ekspozycji - XC3

PRZEKRÓJ 1-1
skala 1:10

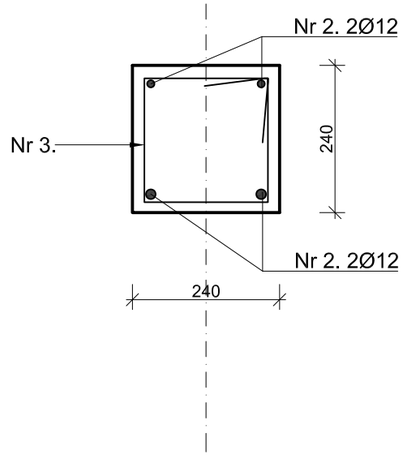

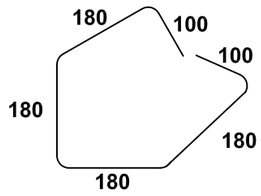

Nr 3. Ø6 L=920
co 180

Zamawiający:
GMINA SŁUPNO
ul. Miszewska 8a
09-472 Słupno

Nazwa i adres obiektu:
Projekt budowlano- wykonawczy budynku:
1. Żłobka
2. Świetlicy - klubu
Adres: Nowe Gulczewo, gm. Słupno,
dz. nr ew. 84/6
Obręb: 0006 Gulczewo Kolonia

Część opracowania:
Budowlana, architektoniczno- konstrukcyjna

Nazwa rysunku:
Konstrukcja nadproża Poz. B0.7

Projektant / Pieczęć	*Uprawnienia / Izba*	*Podpis*
Arkadiusz Ryclak *Specjalność konstrukcyjna*	MAZ/0356/PBKb/16 MAZ/BO/0512/16	
Sprawdzający:	*Uprawnienia / Izba*	*Podpis*
Włodzimierz J. Kocik *Specjalność konstrukcyjna i ograniczona architektoniczna*	62/87 MAZ/BO/6506/01	

Data:	*Skala:*	*Rys. nr:*
Sierpień 2019	**1:20**	

Pracownia Projektowa - Włodzimierz J. Kocik
09-402 Płock ul. Warszawska 2a
e-mail: pracownia@wjkocik.pl
e-mail: WJKocik@pro.onet.pl
Regon:610146852
NIP:7741592925
tel.kom. 601347962
600611002
tel. 24 3642096
Fax. 24 3642097

Dokumentację wykonano w programie Visio for Business 3.0 Licencja nr 117-287-017814, Visio Technical3.0 Licencja nr 117-4-16-014245 ,Visio Technical 4.0 Licencja 117-629-211184 for 10 Workstations ,Visio Technical 4.5,Visio Technical 2002,Microsoft Visio Professional 2007 , NemetschekABplan 2011 , Archadia - Intellcad 2009 SE, Konstruktor 5.4 , ArCadia -Termo, - Intersoft, Autodesk Robot Structural Analysis Professional 2013.

Belka nadprożowa Poz. B.0.8
1 szt.

Schemat statyczny

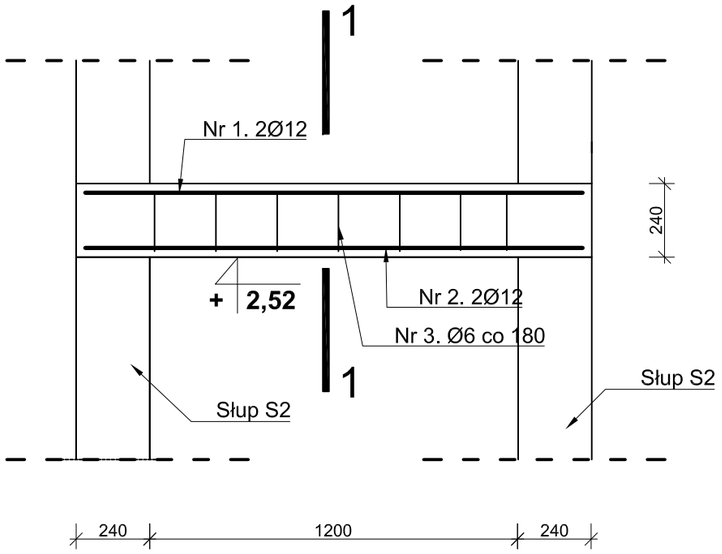

Nr 1. 2Ø12 L=1590

Nr 2. 2Ø12 L=1590

Zestawienie stali zbrojeniowej dla belki Poz. B. 0.8. - 1 szt.					
Pręt nr	Długość pręta [m]	Ilość [szt.]	Długość średnicami [m] B500 (fyk=500 MPa)		
			φ12	**φ16**	**φ6**
1	1,59	2	3,18	-	-
2	1,59	2	3,18	-	-
3	0,92	7	-	-	6,44
Suma długości średnicami [m]			6,36	0	6,44
Masa 1 mb [kg/m]			0,888	1,578	0,222
Masa wg przekrojów [kg]			5,65	0,00	1,43
MASA OGÓŁEM [kg]			**7,08**		
Zestawienie nie uwzględnia gładkich prętów montażowych					

Ilość mieszanki betonowej C20/25 dla Poz. B 0.8 - 0,1 m^3

UWAGA:
- Stal zbrojeniowa kl.B, fyk=500 MPa
- Beton klasy C20/25.
- Otulenie zbrojenia - min. 30 mm.
- Klasa ekspozycji - XC3

PRZEKRÓJ 1-1
skala 1:10

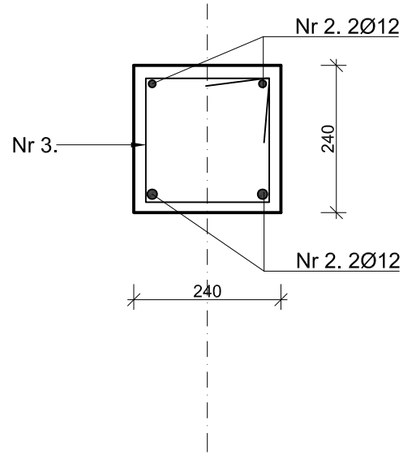

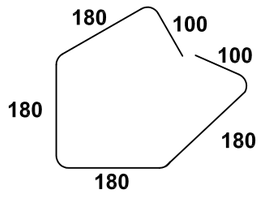

Nr 3. Ø6 L=920
co 180

Zamawiający:
GMINA SŁUPNO
ul. Miszewska 8a
09-472 Słupno

Nazwa i adres obiektu:
Projekt budowlano- wykonawczy budynku:
1. Żłobka
2. Świetlicy - klubu
Adres: Nowe Gulczewo, gm. Słupno,
dz. nr ew. 84/6
Obręb: 0006 Gulczewo Kolonia

Część opracowania:
Budowlana, architektoniczno- konstrukcyjna

Nazwa rysunku:
Konstrukcja nadproża Poz. B0.8

Projektant / Pieczęć	*Uprawnienia / Izba*	*Podpis*
Arkadiusz Ryciak *Specjalność konstrukcyjna*	MAZ/0356/PBKb/16 MAZ/BO/0512/16	
Sprawdzający:	*Uprawnienia / Izba*	*Podpis*
Włodzimierz J. Kocik *Specjalność konstrukcyjna i ograniczona architektoniczna*	62/87 MAZ/BO/6506/01	

Data:	*Skala:*	*Rys. nr:*
Sierpień 2019	**1:20**	

Pracownia Projektowa - Włodzimierz J.Kocik
09-402 Płock ul.Warszawska 2a
e-mail: pracownia@wjkocik.pl tel.kom. 601347962
e-mail: WJKocik@pro.onet.pl 600611002
Regon:610146852 tel. 24 3642096
NIP:7741592925 Fax. 24 3642097

Dokumentację wykonano w programie Visio for Business 3.0 Licencja nr 117-287-017814, Visio Technical3.0 Licencja nr 117-4-16-014245 ,Visio Technical 4.0 Licencja 117-629-211184 for 10 Workstations ,Visio Technical 4.5,Visio Technical 2002,Microsoft Visio Professional 2007 , NemetschekAllplan 2011 , Archadia - Inteligcad 2009 SE, Konstruktor 5.4 , ArCadia -Termo, - Intersoft, Autodesk Robot Structural Analysis Professional 2013.

Belka nadprożowa Poz. B.0.9
2 szt.

Schemat statyczny

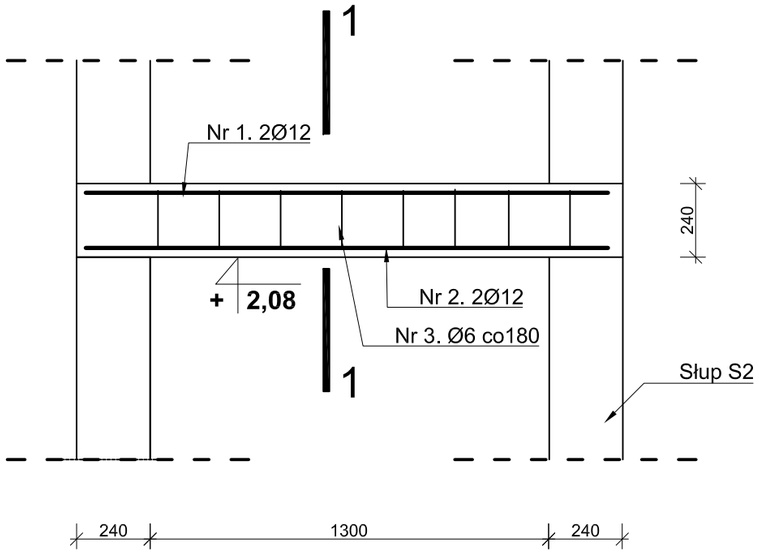

Nr 1. 2Ø12 L=1700

Nr 2. 2Ø12 L=1700

Zestawienie stali zbrojeniowej dla belki Poz. B. 0.9. - 2 szt.					
Pręt nr	Długość pręta [m]	Ilość [szt.]	Długość średnicami [m] B500 (fyk=500 MPa)		
			φ12	**φ16**	**φ6**
1	1,70	4	6,8	-	-
2	1,70	4	6,8	-	-
3	0,92	16	-	-	14,72
Suma długości średnicami [m]			13,6	0	14,72
Masa 1 mb [kg/m]			0,888	1,578	0,222
Masa wg przekrojów [kg]			12,08	0,00	3,27
MASA OGÓŁEM [kg]			**15,34**		
Zestawienie nie uwzględnia gładkich prętów montażowych					

Ilość mieszanki betonowej C20/25 dla Poz. B 0.9 - 0,2 m^3

UWAGA:
- Stal zbrojeniowa kl.B, fyk=500 MPa
- Beton klasy C20/25.
- Otulenie zbrojenia - min. 30 mm.
- Klasa ekspozycji - XC3

PRZEKRÓJ 1-1
skala 1:10

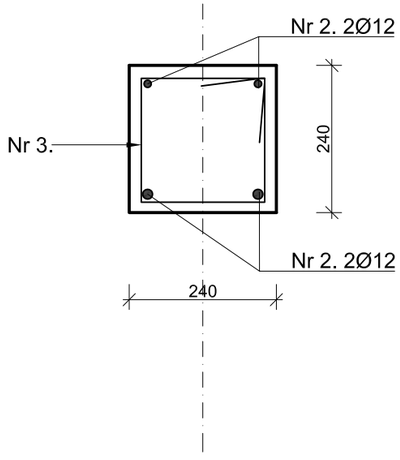

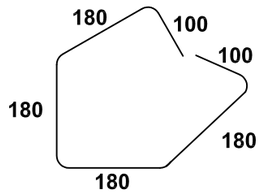

Nr 3. Ø6 L=920
co 180

Zamawiający:
GMINA SŁUPNO
ul. Miszewska 8a
09-472 Słupno

Nazwa i adres obiektu:
Projekt budowlano- wykonawczy budynku:
1. Żłobka
2. Świetlicy - klubu
Adres: Nowe Gulczewo, gm. Słupno,
dz. nr ew. 84/6
Obręb: 0006 Gulczewo Kolonia

Część opracowania:
Budowlana, architektoniczno- konstrukcyjna

Nazwa rysunku:
Konstrukcja nadproża Poz. B0.9

Projektant / Pieczęć	*Uprawnienia / Izba*	*Podpis*
Arkadiusz Ryciak *Specjalność konstrukcyjna*	MAZ/0356/PBKb/16 MAZ/BO/0512/16	
Sprawdzający:	*Uprawnienia / Izba*	*Podpis*
Włodzimierz J. Kocik *Specjalność konstrukcyjna i ograniczona architektoniczna*	62/87 MAZ/BO/6506/01	
Data: **Sierpień 2019**	*Skala:* **1:20**	*Rys. nr:*

Pracownia Projektowa - Włodzimierz J.Kocik
09-402 Płock ul.Warszawska 2a
e-mail: pracownia@wjkocik.pl tel.kom. 601347962
e-mail: WJKocik@pro.onet.pl 600611002
Regon:610146852 tel. 24 3642096
NIP:7741592925 Fax. 24 3642097

Dokumentację wykonano w programie Visio for Business 3.0 Licencja nr 117-287-017814, Visio Technical3.0 Licencja nr 117-4-16-014245 ,Visio Technical 4.0 Licencja 117-629-211184 for 10 Workstations ,Visio Technical 4.5,Visio Technical 2002,Microsoft Visio Professional 2007 , NemetschekABplan 2011 , Archadia - Intellicad 2009 SE, Konstruktor 5.4 , ArCadia -Termo, - Intersoft, Autodesk Robot Structural Analysis Professional 2013.

Belka nadprożowa Poz. B.0.10
1 szt.

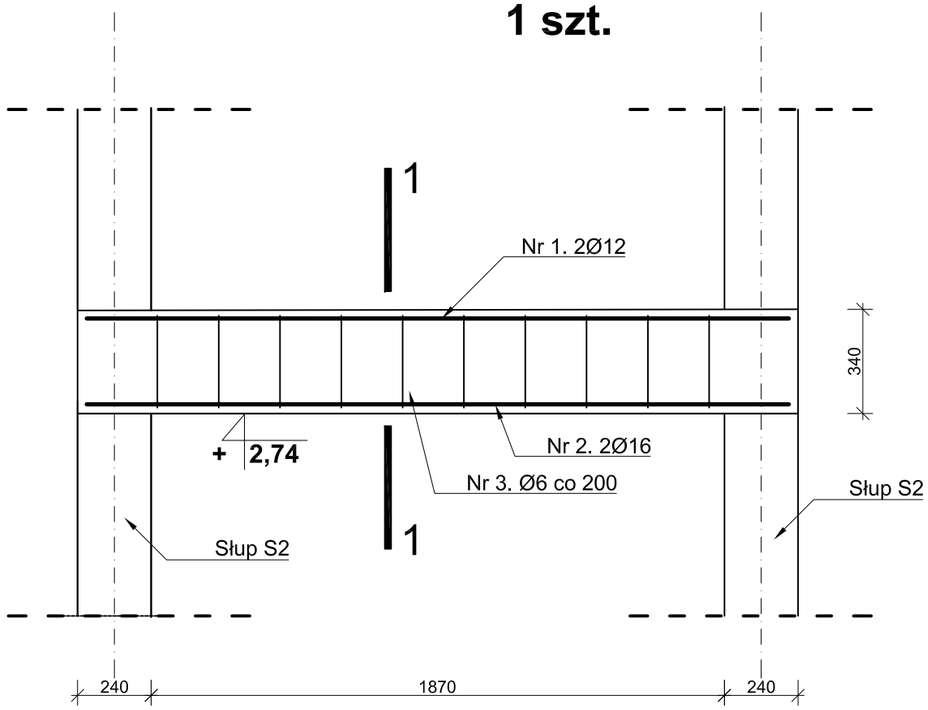

Schemat statyczny

Zestawienie stali zbrojeniowej dla belki Poz. B. 0.10 - 1 szt.					
Pręt nr	Długość pręta [m]	Ilość [szt.]	Długość średnicami [m] B500 (fyk=500 MPa)		
			φ12	**φ16**	**φ6**
1	2,29	2	4,58	-	-
2	2,29	2	-	4,58	-
3	1,12	10	-	-	11,2
Suma długości średnicami [m]			4,58	4,58	11,2
Masa 1 mb [kg/m]			0,888	1,578	0,222
Masa wg przekrojów [kg]			4,07	7,23	2,49
MASA OGÓŁEM [kg]			**13,78**		
Zestawienie nie uwzględnia gładkich prętów montażowych					

Ilość mieszanki betonowej C20/25 dla Poz. B 0.10 - 0,3 m^3

UWAGA:
- Stal zbrojeniowa kl.B, fyk=500 MPa
- Beton klasy C20/25.
- Otulenie zbrojenia - min. 30 mm.
- Klasa ekspozycji - XC3

Nr 1. 2Ø12 L=2290

Nr 2. 2Ø16 L=2290

PRZEKRÓJ 1-1
skala 1:10

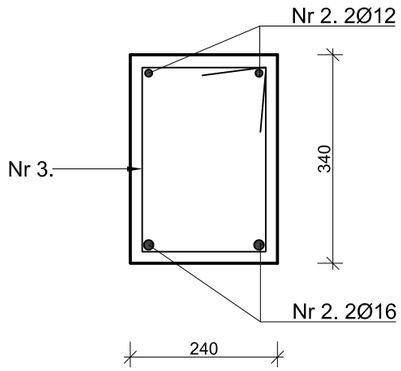

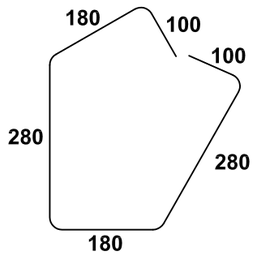

Nr 3. Ø6 L=1120
co 200

Zamawiający:
GMINA SŁUPNO
ul. Miszewska 8a
09-472 Słupno

Nazwa i adres obiektu:
Projekt budowlano- wykonawczy budynku:
1. Żłobka
2. Świetlicy - klubu
Adres: Nowe Gulczewo, gm. Słupno,
dz. nr ew. 84/6
Obręb: 0006 Gulczewo Kolonia

Część opracowania:
Budowlana, architektoniczno- konstrukcyjna

Nazwa rysunku:
Konstrukcja nadproża Poz. B0.10

Projektant / Pieczęć	*Uprawnienia / Izba*	*Podpis*
Arkadiusz Ryclak *Specjalność konstrukcyjna*	MAZ/0356/PBKb/16 MAZ/BO/0512/16	
Sprawdzający:	*Uprawnienia / Izba*	*Podpis*
Włodzimierz J. Kocik *Specjalność konstrukcyjna i ograniczona architektoniczna*	62/87 MAZ/BO/6506/01	
Data: **Sierpień 2019**	*Skala:* **1:20**	*Rys. nr:*

Pracownia Projektowa
- Włodzimierz J. Kocik
09-402 Płock ul. Warszawska 2a
e-mail: pracownia@wjkocik.pl
e-mail: WJKocik@pro.onet.pl
Regon:610146852
NIP:7741592925
tel.kom. 601347962
600611002
tel. 24 3642096
Fax. 24 3642097

Dokumentację wykonano w programie Visio for Business 3.0 Licencja nr 117-287-017814, Visio Technical 3.0 Licencja nr 117-416-014245, Visio Technical 4.0 Licencja 117-429-211184 for 10 Workstations ,Visio Technical 4.5,Visio Technical 2002,Microsoft Visio Professional 2007 , NemetschekAllplan 2011 , Archadia - Intellcad 2009 SE, Konstruktor 5.4 , ArCadia -Termo, - Intersoft, Autodesk Robot Structural Analysis Professional 2013.

Belka nadprożowa Poz. B.0.11
1 szt.

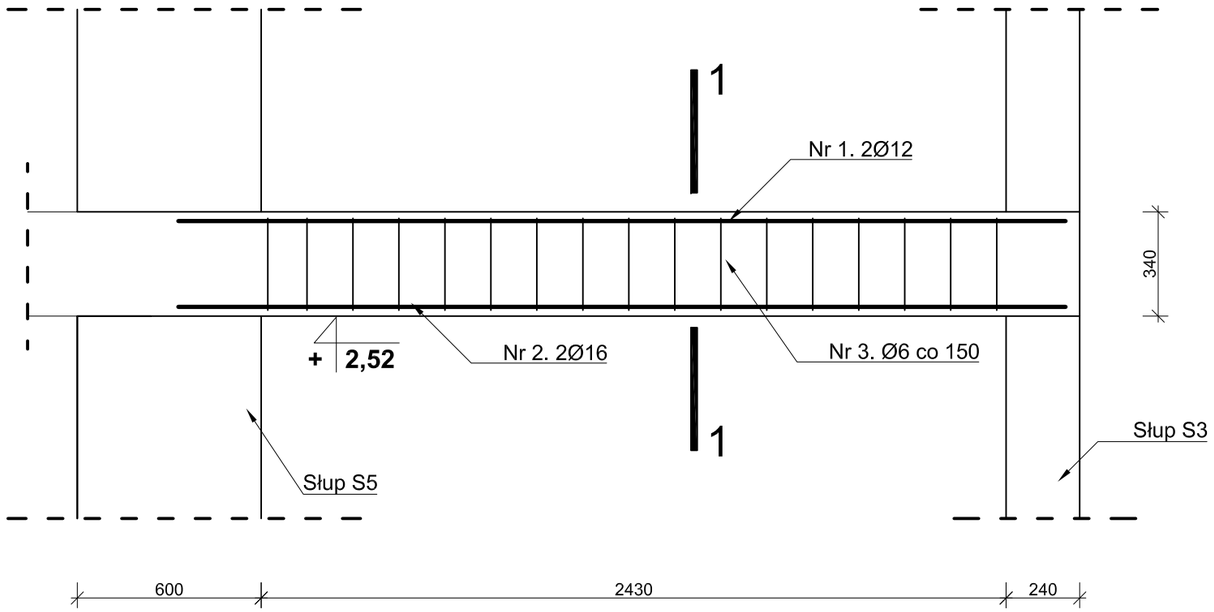

Schemat statyczny

Zestawienie stali zbrojeniowej dla belki Poz. B. 0.11 - 1 szt.					
Pręt nr	Długość pręta [m]	Ilość [szt.]	Długość średnicami [m] B500 (fyk=500 MPa)		
			φ12	**φ16**	**φ6**
1	2,89	2	5,78	-	-
2	2,89	2	-	5,78	-
3	1,12	23	-	-	25,76
Suma długości średnicami [m]			5,78	5,78	25,76
Masa 1 mb [kg/m]			0,888	1,578	0,222
Masa wg przekrojów [kg]			5,13	9,12	5,72
MASA OGÓŁEM [kg]			**19,97**		
Zestawienie nie uwzględnia gładkich prętów montażowych					

Ilość mieszanki betonowej C20/25 dla Poz. B 0.11 - 0,2 m^3

UWAGA:
- Stal zbrojeniowa kl.B, fyk=500 MPa
- Beton klasy C20/25.
- Otulenie zbrojenia - min. 30 mm.
- Klasa ekspozycji - XC3

Nr 1. 2Ø12 L=2890

Nr 2. 2Ø16 L=2890

PRZEKRÓJ 1-1
skala 1:10

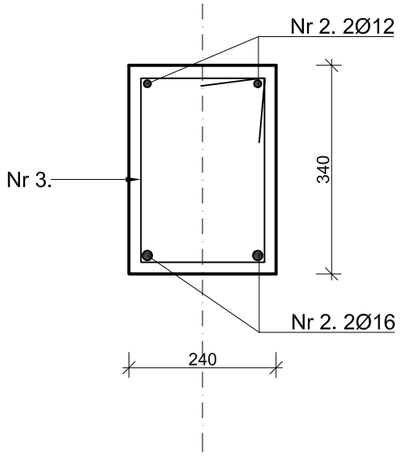

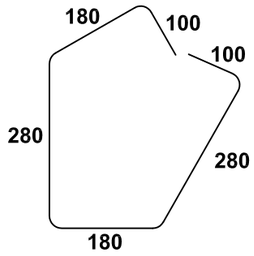

Nr 3. Ø6 L=1120
co 150

Zamawiający:
GMINA SŁUPNO
ul. Miszewska 8a
09-472 Słupno

Nazwa i adres obiektu:
Projekt budowlano- wykonawczy budynku:
1. Żłobka
2. Świetlicy - klubu
Adres: Nowe Gulczewo, gm. Słupno,
dz. nr ew. 84/6
Obręb: 0006 Gulczewo Kolonia

Część opracowania:
Budowlana, architektoniczno- konstrukcyjna

Nazwa rysunku:
Konstrukcja nadproża Poz. B0.11

Projektant / Pieczęć	*Uprawnienia / Izba*	*Podpis*
Arkadiusz Ryciak *Specjalność konstrukcyjna*	MAZ/0356/PBKb/16 MAZ/BO/0512/16	
Sprawdzający:	*Uprawnienia / Izba*	*Podpis*
Włodzimierz J. Kocik *Specjalność konstrukcyjna i ograniczona architektoniczna*	62/87 MAZ/BO/6506/01	
Data: **Sierpień 2019**	*Skala:* **1:20**	*Rys. nr:*

Pracownia Projektowa
- Włodzimierz J.Kocik
09-402 Płock ul.Warszawska 2a
e-mail: pracownia@wjkocik.pl
e-mail: WJKocik@pro.onet.pl
Regon:610146852
NIP:7741592925
tel.kom. 601347962
600611002
tel. 24 3642096
Fax. 24 3642097

Dokumentację wykonano w programie Visio for Business 3.0 Licencja nr 117-087-4017814, Visio Technical 3.0 Licencja nr 117-416-014245 ,Visio Technical 4.0 Licencja 117-829-2111184 for 10 Workstations ,Visio Technical 4.5,Visio Technical 2002,Microsoft Visio Professional 2007 , NemetschekAllplan 2011 , Archadia - Intellicad 2009 SE, Konstruktor 5.4 , ArCadia -Termo, - Intersoft, Autodesk Robot Structural Analysis Professional 2013,

Belka nadprożowa Poz. B.0.12
1 szt.

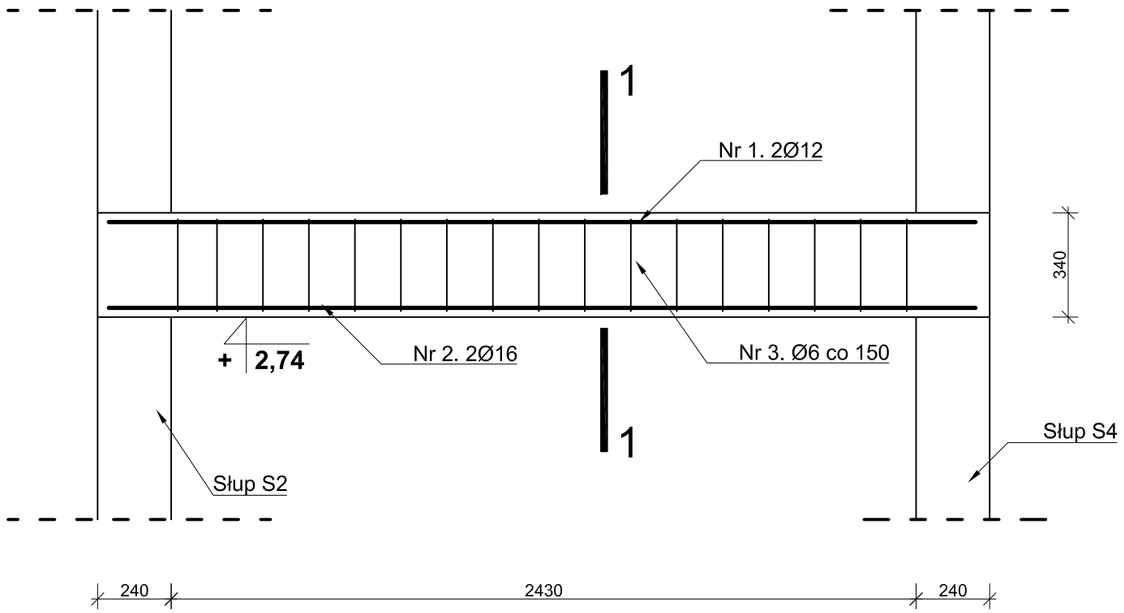

Schemat statyczny

Zestawienie stali zbrojeniowej dla belki Poz. B. 0.12 - 1 szt.					
Pręt nr	Długość pręta [m]	Ilość [szt.]	Długość średnicami [m] B500 (fyk=500 MPa)		
			φ12	**φ16**	**φ6**
1	2,80	2	5,6	-	-
2	2,80	2	-	5,6	-
3	1,12	17	-	-	19,04
Suma długości średnicami [m]			5,6	5,6	19,04
Masa 1 mb [kg/m]			0,888	1,578	0,222
Masa wg przekrojów [kg]			4,97	8,84	4,23
MASA OGÓŁEM [kg]			**18,04**		
Zestawienie nie uwzględnia gładkich prętów montażowych					

Ilość mieszanki betonowej C20/25 dla Poz. B 0.12 - 0,2 m^3

UWAGA:
- Stal zbrojeniowa kl.B, fyk=500 MPa
- Beton klasy C20/25.
- Otulenie zbrojenia - min. 30 mm.
- Klasa ekspozycji - XC3

Nr 1. 2Ø12 L=2800

Nr 2. 2Ø16 L=2800

PRZEKRÓJ 1-1
skala 1:10

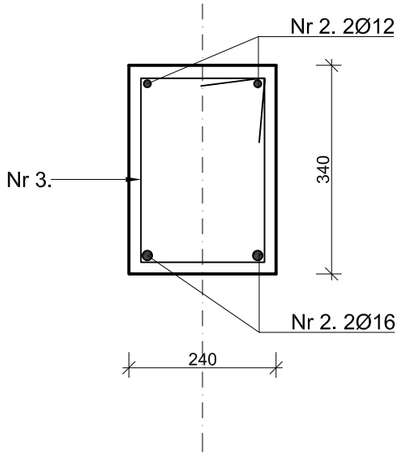

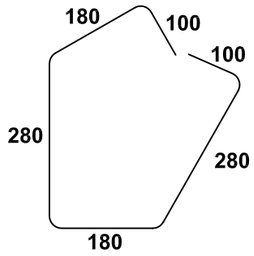

Nr 3. Ø6 L=1120
co 150

Zamawiający:
GMINA SŁUPNO
ul. Miszewska 8a
09-472 Słupno

Nazwa i adres obiektu:
Projekt budowlano- wykonawczy budynku:
1. Żłobka
2. Świetlicy - klubu
Adres: Nowe Gulczewo, gm. Słupno,
dz. nr ew. 84/6
Obręb: 0006 Gulczewo Kolonia

Część opracowania:
Budowlana, architektoniczno- konstrukcyjna

Nazwa rysunku:
Konstrukcja nadproża Poz. B0.12

Projektant / Pieczęć	*Uprawnienia / Izba*	*Podpis*
Arkadiusz Ryciak *Specjalność konstrukcyjna*	MAZ/0356/PBKb/16 MAZ/BO/0512/16	
Sprawdzający:	*Uprawnienia / Izba*	*Podpis*
Włodzimierz J. Kocik *Specjalność konstrukcyjna i ograniczona architektoniczna*	62/87 MAZ/BO/6506/01	
Data: **Sierpień 2019**	*Skala:* **1:20**	*Rys. nr:*

Pracownia Projektowa - Włodzimierz J.Kocik
09-402 Płock ul.Warszawska 2a
e-mail: pracownia@wjkocik.pl tel.kom. 601347962
e-mail: WJKocik@pro.onet.pl 600611002
Regon:610146852 tel. 24 3642096
NIP:7741592925 Fax. 24 3642097

Dokumentację wykonano w programie Visio for Business 3.0 Licencja nr 117-087-4017814, Visio Technical 3.0 Licencja nr 117-416-014245 ,Visio Technical 4.0 Licencja 117-829-2111184 for 10 Workstations ,Visio Technical 4.5,Visio Technical 2002,Microsoft Visio Professional 2007 , NemetschekAllplan 2011 , Archadia - Intellicad 2009 SE, Konstruktor 5.4 , ArCadia -Termo, - Intersoft, Autodesk Robot Structural Analysis Professional 2013,

Belka nadprożowa Poz. B.0.13
2 szt.

Schemat statyczny

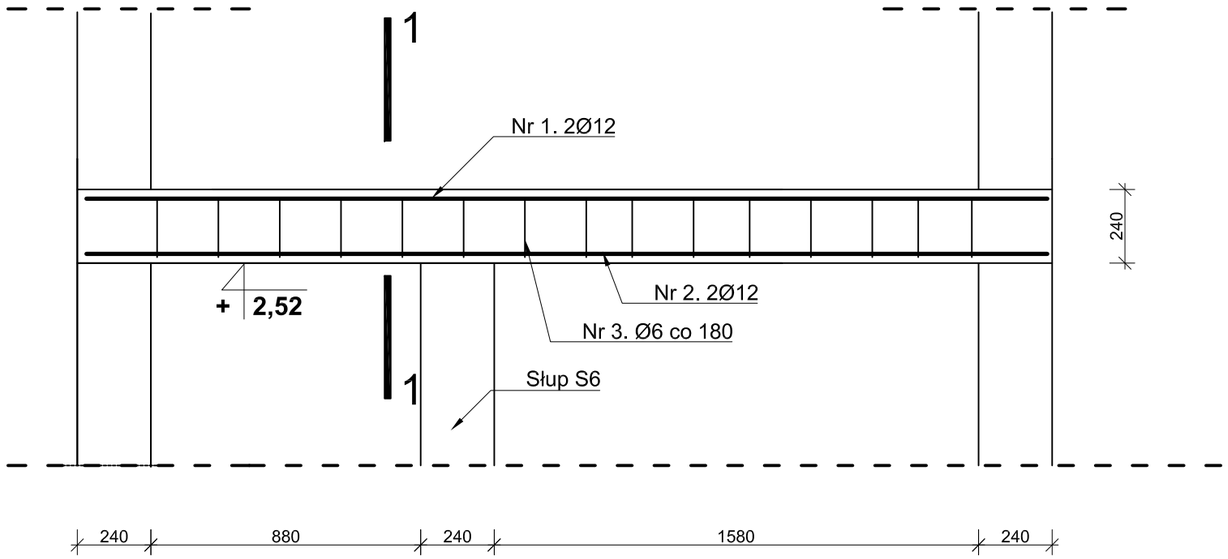

Zestawienie stali zbrojeniowej dla belki Poz. B. 0.13 - 2 szt.					
Pręt nr	Długość pręta [m]	Ilość [szt.]	Długość średnicami [m] B500 (fyk=500 MPa)		
			φ12	**φ16**	**φ6**
1	3,09	4	12,36	-	-
2	3,09	4	12,36	-	-
3	0,92	30	-	-	27,6
Suma długości średnicami [m]			24,72	0	27,6
Masa 1 mb [kg/m]			0,888	1,578	0,222
Masa wg przekrojów [kg]			21,95	0,00	6,13
MASA OGÓŁEM [kg]			**28,08**		
Zestawienie nie uwzględnia gładkich prętów montażowych					

Ilość mieszanki betonowej C20/25 dla Poz. B 0.13 - 0,5 m^3

UWAGA:
- Stal zbrojeniowa kl.B, fyk=500 MPa
- Beton klasy C20/25.
- Otulenie zbrojenia - min. 30 mm.
- Klasa ekspozycji - XC3

Nr 1. 2Ø12 L=3090

Nr 2. 2Ø12 L=3090

PRZEKRÓJ 1-1
skala 1:10

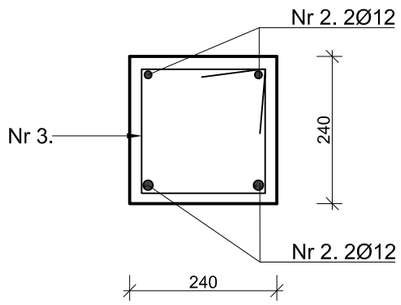

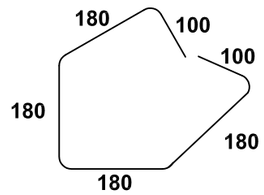

Nr 3. Ø6 L=920
co 180

Zamawiający:
GMINA SŁUPNO
ul. Miszewska 8a
09-472 Słupno

Nazwa i adres obiektu:
Projekt budowlano- wykonawczy budynku:
1. Żłobka
2. Świetlicy - klubu
Adres: Nowe Gulczewo, gm. Słupno,
dz. nr ew. 84/6
Obręb: 0006 Gulczewo Kolonia

Część opracowania:
Budowlana, architektoniczno- konstrukcyjna

Nazwa rysunku:
Konstrukcja nadproża Poz. B0.13

Projektant / Pieczęć	*Uprawnienia / Izba*	*Podpis*
Arkadiusz Ryclak *Specjalność konstrukcyjna*	MAZ/0356/PBKb/16 MAZ/BO/0512/16	
Sprawdzający:	*Uprawnienia / Izba*	*Podpis*
Włodzimierz J. Kocik *Specjalność konstrukcyjna i ograniczona architektoniczna*	62/87 MAZ/BO/6506/01	
Data: **Sierpień 2019**	*Skala:* **1:20**	*Rys. nr:*

Pracownia Projektowa
- Włodzimierz J.Kocik
09-402 Płock. ul.Warszawska 2a
e-mail: pracownia@wjkocik.pl tel.kom. 601347962
e-mail: WJKocik@pro.onet.pl 600611002
Regon:610146852 tel. 24 3642096
NIP:7741592925 Fax. 24 3642097

Dokumentację wykonano w programie Visio for Business 3.0 Licencja nr 117-287-017814, Visio Technical 3.0 Licencja nr 117-416-014245 ,Visio Technical 4.0 Licencja 117-829-211184 for 10 Workstations ,Visio Technical 4.5,Visio Technical 2002,Microsoft Visio Profesional 2007 , NemetschekAllplan 2011 , Archadia - Intellicad 2009 SE, Konstruktor 5.4 , ArCadia -Termo, - Intersoft, Autodesk Robot Structural Analysis Professional 2013,

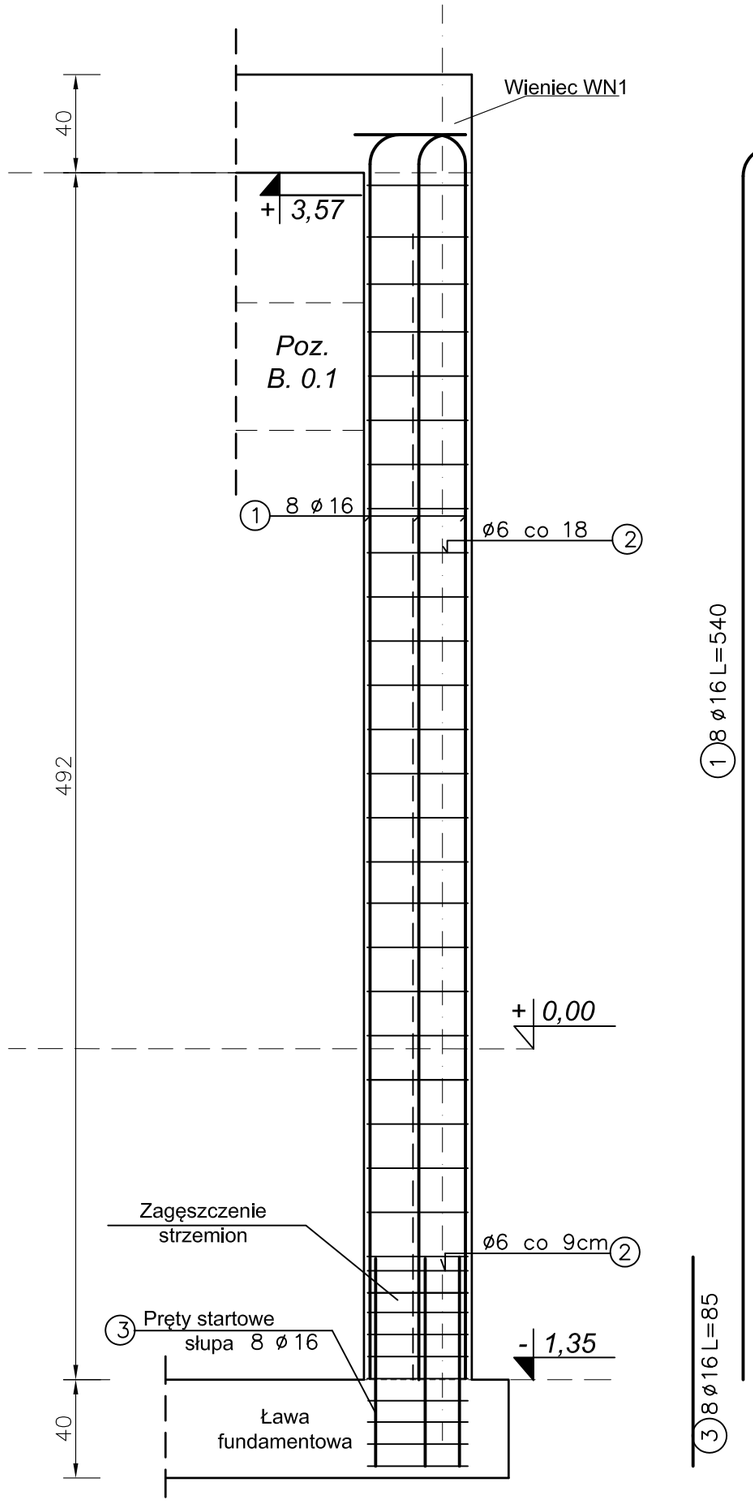

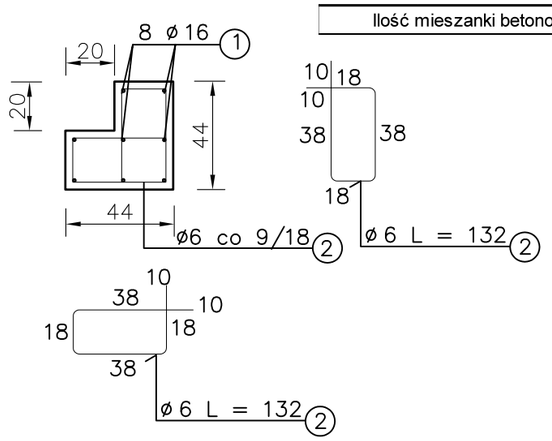

Zestawienie stali zbrojeniowej dla słupa S1 - 2 szt.

Pręt nr	Długość pręta [m]	Ilość [szt.]	Długość średnicami [m] B500 (fyk=500 MPa)		
			φ12	**φ16**	**φ6**
1	5,40	16	-	86,4	-
2	1,32	66	-	-	87,12
3	0,85	24	20,4	-	-
Suma długości średnicami [m]			20,4	86,4	87,12
Masa 1 mb [kg/m]			0,888	1,578	0,222
Masa wg przekrojów [kg]			18,12	136,34	19,34
MASA OGÓŁEM [kg]			**173,80**		
Zestawienie nie uwzględnia gładkich prętów montażowych					

Ilość mieszanki betonowej C20/25 dla S1 - 1,6 m^3

UWAGA:
- Stal zbrojeniowa kl.B, fyk=500 MPa
- Beton klasy C20/25.
- Otulenie zbrojenia - min. 30 mm.
- Klasa ekspozycji - XC3

Zamawiający:
GMINA SŁUPNO
ul. Miszewska 8a
09-472 Słupno

Nazwa i adres obiektu:
Projekt budowlano- wykonawczy budynku:
1. Żłobka
2. Świetlicy - klubu
Adres: Nowe Gulczewo, gm. Słupno,
dz. nr ew. 84/6
Obręb: 0006 Gulczewo Kolonia

Część opracowania:
Budowlana, architektoniczno- konstrukcyjna

Nazwa rysunku:
Konstrukcja słupa S1

Projektant / Pieczęć	*Uprawnienia / Izba*	*Podpis*
Arkadiusz Ryclak *Specjalność konstrukcyjna*	MAZ/0356/PBKb/16 MAZ/BO/0512/16	
Sprawdzający:	*Uprawnienia / Izba*	*Podpis*
Włodzimierz J. Kocik *Specjalność konstrukcyjna i ograniczona architektoniczna*	62/87 MAZ/BO/6506/01	
Data: **Sierpień 2019**	*Skala:* **1:25**	*Rys. nr:*

Pracownia Projektowa
- Włodzimierz J. Kocik
09-402 Płock ul. Warszawska 2a
e-mail: pracownia@wjkocik.pl tel.kom. 601347962
e-mail: WJKocik@pro.onet.pl 600611002
Regon:610146852 tel. 24 3642096
NIP:7741592925 Fax. 24 3642097

Dokumentację wykonano w programie Visio for Business 3.0 Licencja nr 117-287-017814, Visio Technical 3.0 Licencja nr 117-416-014245, Visio Technical 4.0 Licencja 117-529-211184 for 10 Workstations , Visio Technical 4.5,Visio Technical 2002,Microsoft Visio Professional 2007 , NemetschekAllplan 2011 , Archadia - Intellcad 2009 SE, Konstruktor 5.4 , ArCadia -Termo, - Intersoft, Autodesk Robot Structural Analysis Professional 2013.

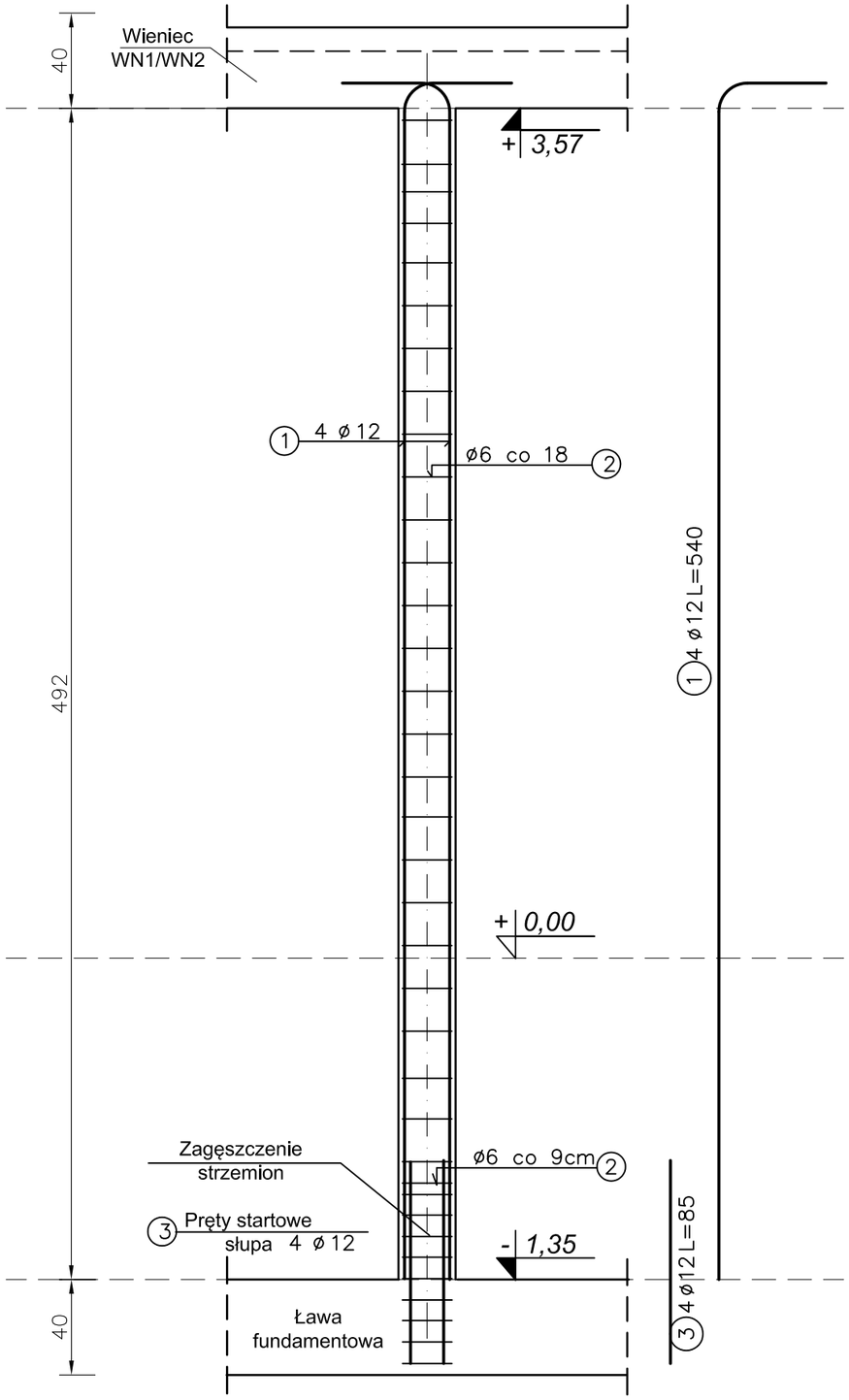

Zestawienie stali zbrojeniowej dla słupa S2 - 26 szt.

Pręt nr	Długość pręta [m]	Ilość [szt.]	Długość średnicami [m] B500 (fyk=500 MPa)		
			φ12	**φ16**	**φ6**
1	5,40	104	561,6	-	-
2	0,92	940	-	-	864,8
3	0,85	104	88,4	-	-
Suma długości średnicami [m]			650	0	864,8
Masa 1 mb [kg/m]			0,888	1,578	0,222
Masa wg przekrojów [kg]			577,20	0,00	191,99
MASA OGÓŁEM [kg]			**769,19**		

Zestawienie nie uwzględnia gładkich prętów montażowych

Ilość mieszanki betonowej C20/25 dla S2 - 8 m^3

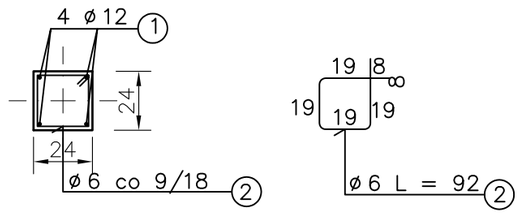

UWAGA:
- Stal zbrojeniowa kl.B, fyk=500 MPa
- Beton klasy C20/25.
- Otulenie zbrojenia - min. 30 mm.
- Klasa ekspozycji - XC3

Zamawiający:
GMINA SŁUPNO
ul. Miszewska 8a
09-472 Słupno

Nazwa i adres obiektu:
Projekt budowlano- wykonawczy budynku:
1. Żłobka
2. Świetlicy - klubu
Adres: Nowe Gulczewo, gm. Słupno,
dz. nr ew. 84/6
Obręb: 0006 Gulczewo Kolonia

Część opracowania:
Budowlana, architektoniczno- konstrukcyjna

Nazwa rysunku:
Konstrukcja słupa S2

Projektant / Pieczęć	*Uprawnienia / Izba*	*Podpis*
Arkadiusz Ryclak *Specjalność konstrukcyjna*	MAZ/0356/PBKb/16 MAZ/BO/0512/16	
Sprawdzający:	*Uprawnienia / Izba*	*Podpis*
Włodzimierz J. Kocik *Specjalność konstrukcyjna i ograniczona architektoniczna*	62/87 MAZ/BO/6506/01	

Data:	*Skala:*	*Rys. nr:*
Sierpień 2019	**1:25**	

Pracownia Projektowa
- Włodzimierz J. Kocik
09-402 Płock ul. Warszawska 2a
e-mail: pracownia@wjkocik.pl
e-mail: WJKocik@pro.onet.pl
Regon:610146852
NIP:7741592925
tel.kom. 601347962
600611002
tel. 24 3642096
Fax. 24 3642097

Dokumentację wykonano w programie Visio for Business 3.0 Licencja nr 117-287-017814, Visio Technical3.0 Licencja nr 117-416-014245, Visio Technical4.0 Licencja 117-829-211184 for 10 Workstations , Visio Technical 4.5,Visio Technical 2002,Microsoft Visio Professional2 2007 , NemetschekAllplan 2011 , Archadia - Intellcad 2009 SE, Konstruktor 5.4 , ArCadia-Termo, - Intersoft, Autodesk Robot Structural Analysis Professional 2013,

Zestawienie stali zbrojeniowej dla słupa S3 - 2 szt.

Pręt nr	Długość pręta [m]	Ilość [szt.]	Długość średnicami [m] B500 (fyk=500 MPa)		
			φ12	**φ16**	**φ6**
1	4,70	8	37,6	-	-
2	0,92	66	-	-	60,72
3	0,85	8	6,8	-	-
Suma długości średnicami [m]			44,4	0	60,72
Masa 1 mb [kg/m]			0,888	1,578	0,222
Masa wg przekrojów [kg]			39,43	0,00	13,48
MASA OGÓŁEM [kg]			**52,91**		

Zestawienie nie uwzględnia gładkich prętów montażowych

Ilość mieszanki betonowej C20/25 dla S3 - 0,5 m^3

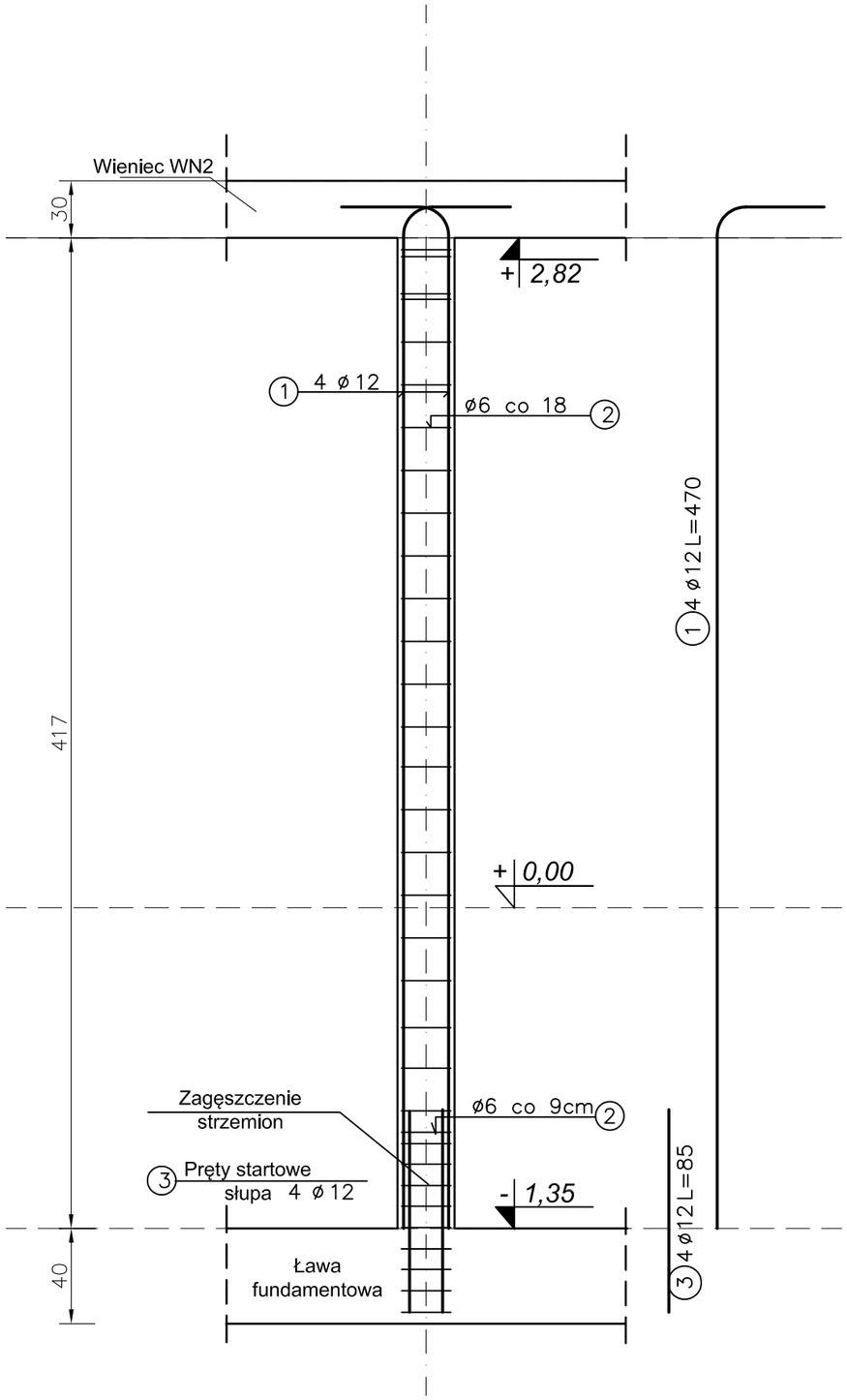

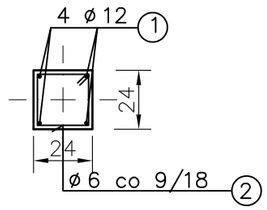

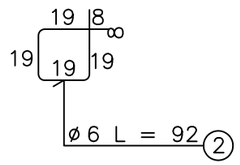

UWAGA:
- Stal zbrojeniowa kl.B, fyk=500 MPa
- Beton klasy C20/25.
- Otulenie zbrojenia - min. 30 mm.
- Klasa ekspozycji - XC3

Zamawiający:
GMINA SŁUPNO
ul. Miszewska 8a
09-472 Słupno

Nazwa i adres obiektu:
Projekt budowlano- wykonawczy budynku:
1. Żłobka
2. Świetlicy - klubu
Adres: Nowe Gulczewo, gm. Słupno,
dz. nr ew. 84/6
Obręb: 0006 Gulczewo Kolonia

Część opracowania:
Budowlana, architektoniczno- konstrukcyjna

Nazwa rysunku:
Konstrukcja słupa S3

Projektant / Pieczęć	*Uprawnienia / Izba*	*Podpis*
Arkadiusz Ryclak *Specjalność konstrukcyjna*	MAZ/0356/PBKb/16 MAZ/BO/0512/16	
Sprawdzający:	*Uprawnienia / Izba*	*Podpis*
Włodzimierz J. Kocik *Specjalność konstrukcyjna i ograniczona architektoniczna*	62/87 MAZ/BO/6506/01	

Data:	*Skala:*	*Rys. nr:*
Sierpień 2019	**1:25**	

Pracownia Projektowa - Włodzimierz J. Kocik
09-402 Płock ul. Warszawska 2a
e-mail: pracownia@wjkocik.pl
e-mail: WJKocik@pro.onet.pl
Regon:610146852
NIP:7741592925
tel.kom. 601347962
600611002
tel. 24 3642096
Fax. 24 3642097

Dokumentację wykonano w programie Visio for Business 3.0 Licencja nr 117-257-017814, Visio Technical 3.0 Licencja nr 117-416-014245 ,Visio Technical 4.0 Licencja 117-829-211184 for 10 Workstations ,Visio Technical 4.5,Visio Technical 2002,Microsoft Visio Profesional 2007 , NemetschekAllplan 2011 , Archadia - Intellcad 2009 SE, Konstruktor 5.4 , ArCadia -Termo, - Intersoft, Autodesk Robot Structural Analysis Professional 2013,

Zestawienie stali zbrojeniowej dla słupa S4 - 2 szt.

Pręt nr	Długość pręta [m]	Ilość [szt.]	Długość średnicami [m] B500 (fyk=500 MPa)		
			φ12	**φ16**	**φ6**
1	5,40	16	86,4	-	-
2	1,52	70	-	-	106,4
3	0,85	16	13,6	-	-
Suma długości średnicami [m]			100	0	106,4
Masa 1 mb [kg/m]			0,888	1,578	0,222
Masa wg przekrojów [kg]			88,80	0,00	23,62
MASA OGÓŁEM [kg]			**112,42**		

Zestawienie nie uwzględnia gładkich prętów montażowych

Ilość mieszanki betonowej C20/25 dla S4 -1,3 m^3

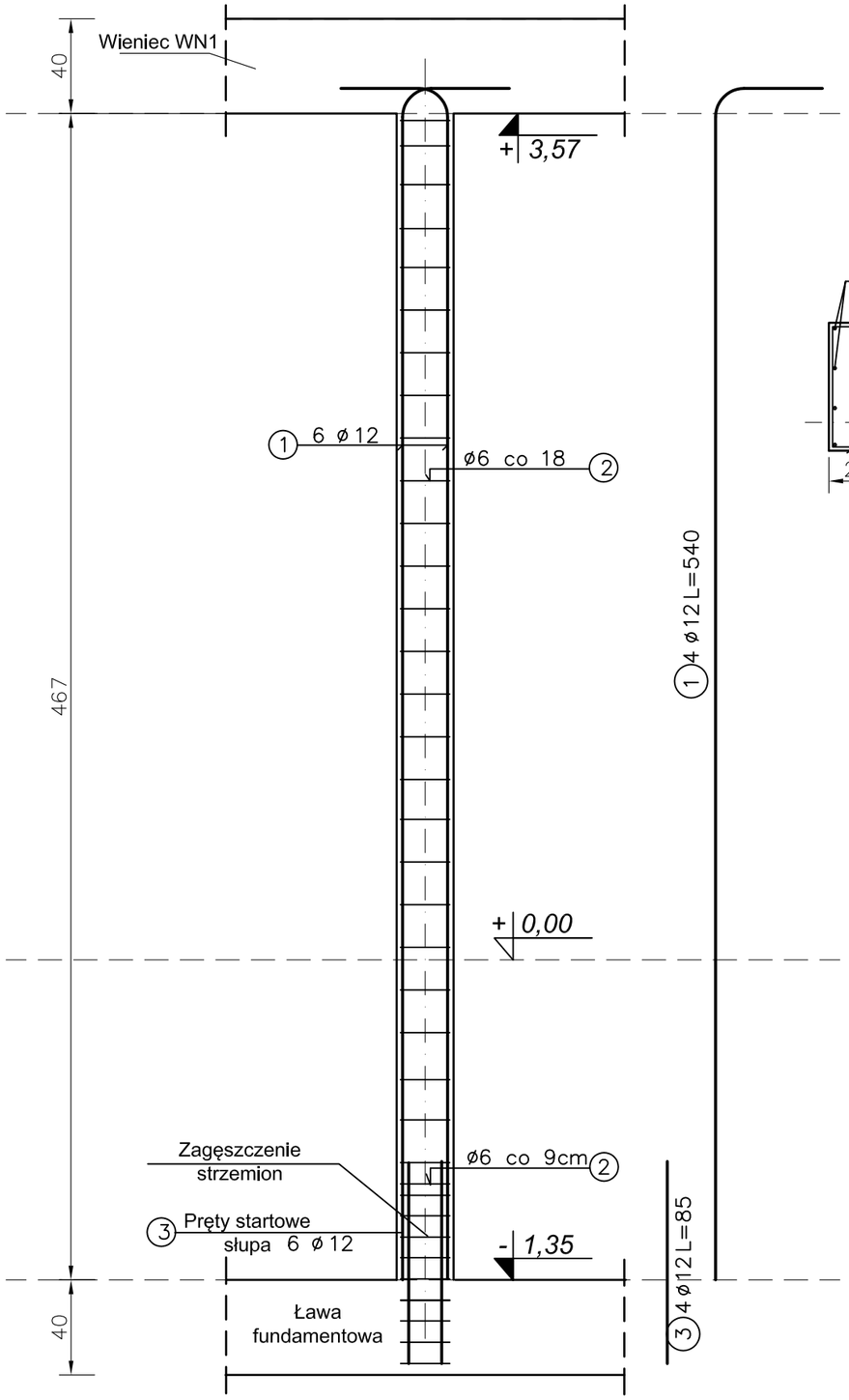

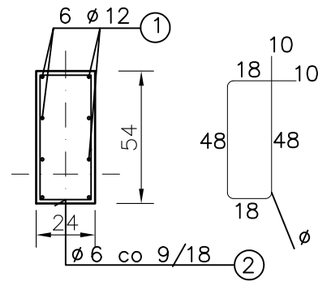

UWAGA:
- Stal zbrojeniowa kl.B, fyk=500 MPa
- Beton klasy C20/25.
- Otulenie zbrojenia - min. 30 mm.
- Klasa ekspozycji - XC3

Zamawiający:
GMINA SŁUPNO
ul. Miszewska 8a
09-472 Słupno

Nazwa i adres obiektu:
Projekt budowlano- wykonawczy budynku:
1. Żłobka
2. Świetlicy - klubu
Adres: Nowe Gulczewo, gm. Słupno,
dz. nr ew. 84/6
Obręb: 0006 Gulczewo Kolonia

Część opracowania:
Budowlana, architektoniczno- konstrukcyjna

Nazwa rysunku:
Konstrukcja słupa S4

Projektant / Pieczęć	*Uprawnienia / Izba*	*Podpis*
Arkadiusz Ryclak *Specjalność konstrukcyjna*	MAZ/0356/PBKb/16 MAZ/BO/0512/16	
Sprawdzający:	*Uprawnienia / Izba*	*Podpis*
Włodzimierz J. Kocik *Specjalność konstrukcyjna i ograniczona architektoniczna*	62/87 MAZ/BO/6506/01	

Data:	*Skala:*	*Rys. nr:*
Sierpień 2019	**1:25**	

Pracownia Projektowa - Włodzimierz J. Kocik
09-402 Płock ul. Warszawska 2a
e-mail: pracownia@wjkocik.pl
e-mail: WJKocik@pro.onet.pl
Regon:610146852
NIP:7741592925
tel.kom. 601347962
600611002
tel. 24 3642096
Fax. 24 3642097

Dokumentację wykonano w programie Visio for Business 3.0 Licencja nr 117-287-017814, Visio Technical 3.0 Licencja nr 117-416-014245 ,Visio Technical 4.0 Licencja 117-829-211184 for 10 Workstations ,Visio Technical 4.5,Visio Technical 2002,Microsoft Visio Professional 2007 , NemetschekAllplan 2011 , Archadia - Intellicad 2009 SE, Konstruktor 5.4 , ArCadia -Termo, - Intersoft, Autodesk Robot Structural Analysis Professional 2013,

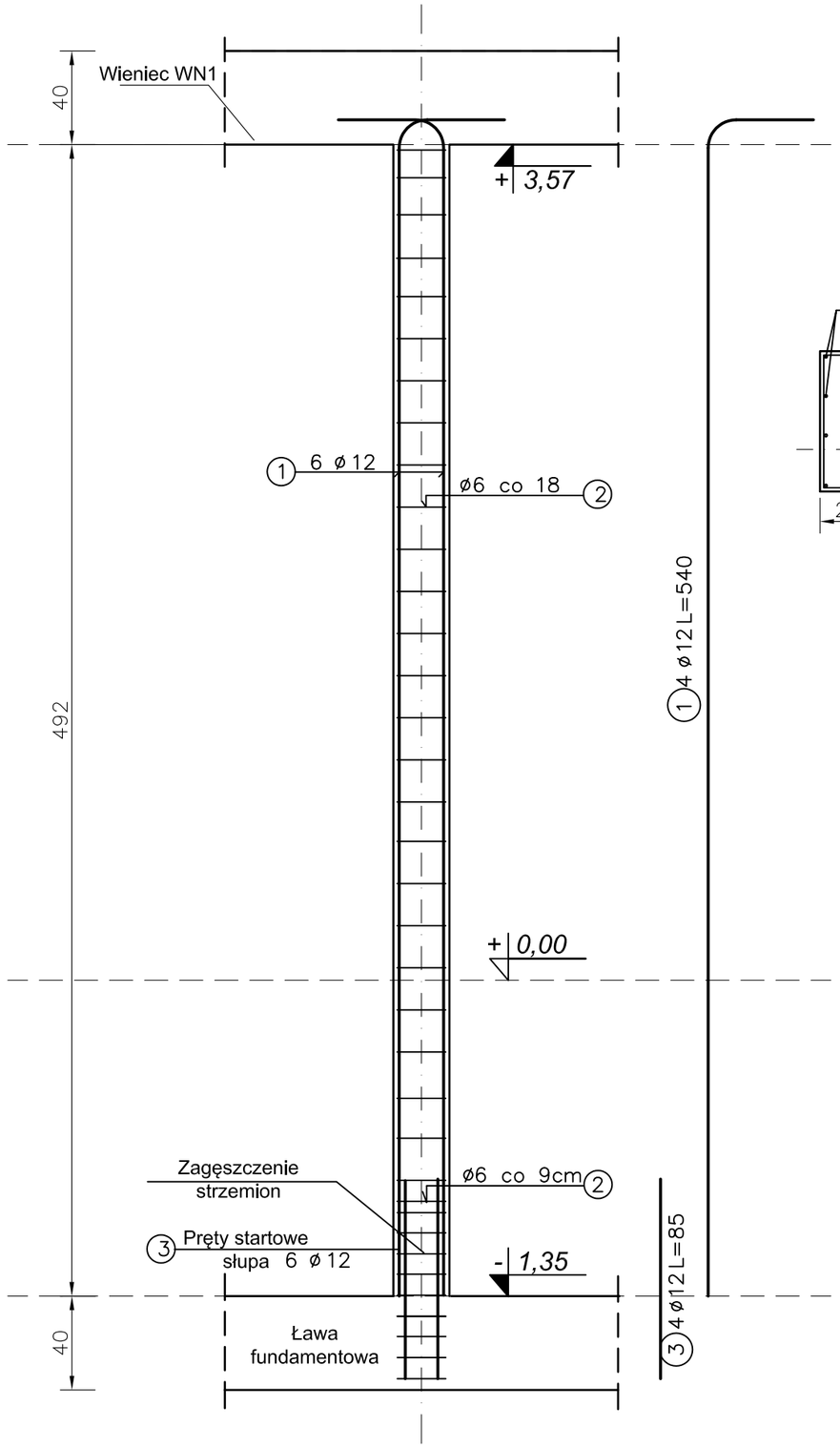

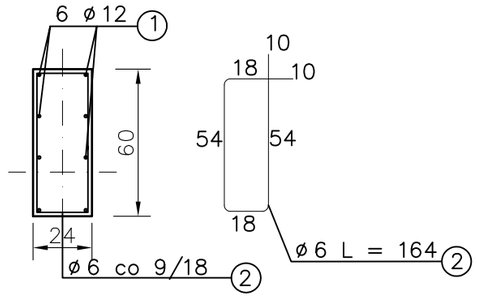

Zestawienie stali zbrojeniowej dla słupa S5 - 1 szt.

Pręt nr	Długość pręta [m]	Ilość [szt.]	Długość średnicami [m] B500 (fyk=500 MPa)		
			φ12	**φ16**	**φ6**
1	5,40	8	43,2	-	-
2	1,64	35	-	-	57,4
3	0,85	8	6,8	-	-
Suma długości średnicami [m]			50	0	57,4
Masa 1 mb [kg/m]			0,888	1,578	0,222
Masa wg przekrojów [kg]			44,40	0,00	12,74
MASA OGÓŁEM [kg]			**57,14**		

Zestawienie nie uwzględnia gładkich prętów montażowych

Ilość mieszanki betonowej C20/25 dla S5 - 1,5 m^3

UWAGA:
- Stal zbrojeniowa kl.B, fyk=500 MPa
- Beton klasy C20/25.
- Otulenie zbrojenia - min. 30 mm.
- Klasa ekspozycji - XC3

Zamawiający:
GMINA SŁUPNO
ul. Miszewska 8a
09-472 Słupno

Nazwa i adres obiektu:
Projekt budowlano- wykonawczy budynku:
1. Żłobka
2. Świetlicy - klubu
Adres: Nowe Gulczewo, gm. Słupno,
dz. nr ew. 84/6
Obręb: 0006 Gulczewo Kolonia

Część opracowania:
Budowlana, architektoniczno- konstrukcyjna

Nazwa rysunku:
Konstrukcja słupa S5

Projektant / Pieczęć	*Uprawnienia / Izba*	*Podpis*
Arkadiusz Ryczak *Specjalność konstrukcyjna*	MAZ/0356/PBKb/16 MAZ/BO/0512/16	
Sprawdzający:	*Uprawnienia / Izba*	*Podpis*
Włodzimierz J. Kocik *Specjalność konstrukcyjna i ograniczona architektoniczna*	62/87 MAZ/BO/6506/01	

Data:	*Skala:*	*Rys. nr:*
Sierpień 2019	**1:25**	

Pracownia Projektowa - Włodzimierz J. Kocik
09-402 Płock ul. Warszawska 2a
e-mail: pracownia@wjkocik.pl
e-mail: WJKocik@pro.onet.pl
Regon:610146852
NIP:7741592925
tel.kom. 601347962
600611002
tel. 24 3642096
Fax. 24 3642097

Dokumentację wykonano w programie Visio for Business 3.0 Licencja nr 117-287-017814, Visio Technical 3.0 Licencja nr 117-416-014245, Visio Technical 4.0 Licencja 117-829-211184 for 10 Workstations , Visio Technical 4.5,Visio Technical 2002,Microsoft Visio Professional 2007 , NemetschekAllplan 2011 , Archadia - Intellcad 2009 SE, Konstruktor 5.4 , ArCadia-Termo, - Intersoft, Autodesk Robot Structural Analysis Profesional 2013.