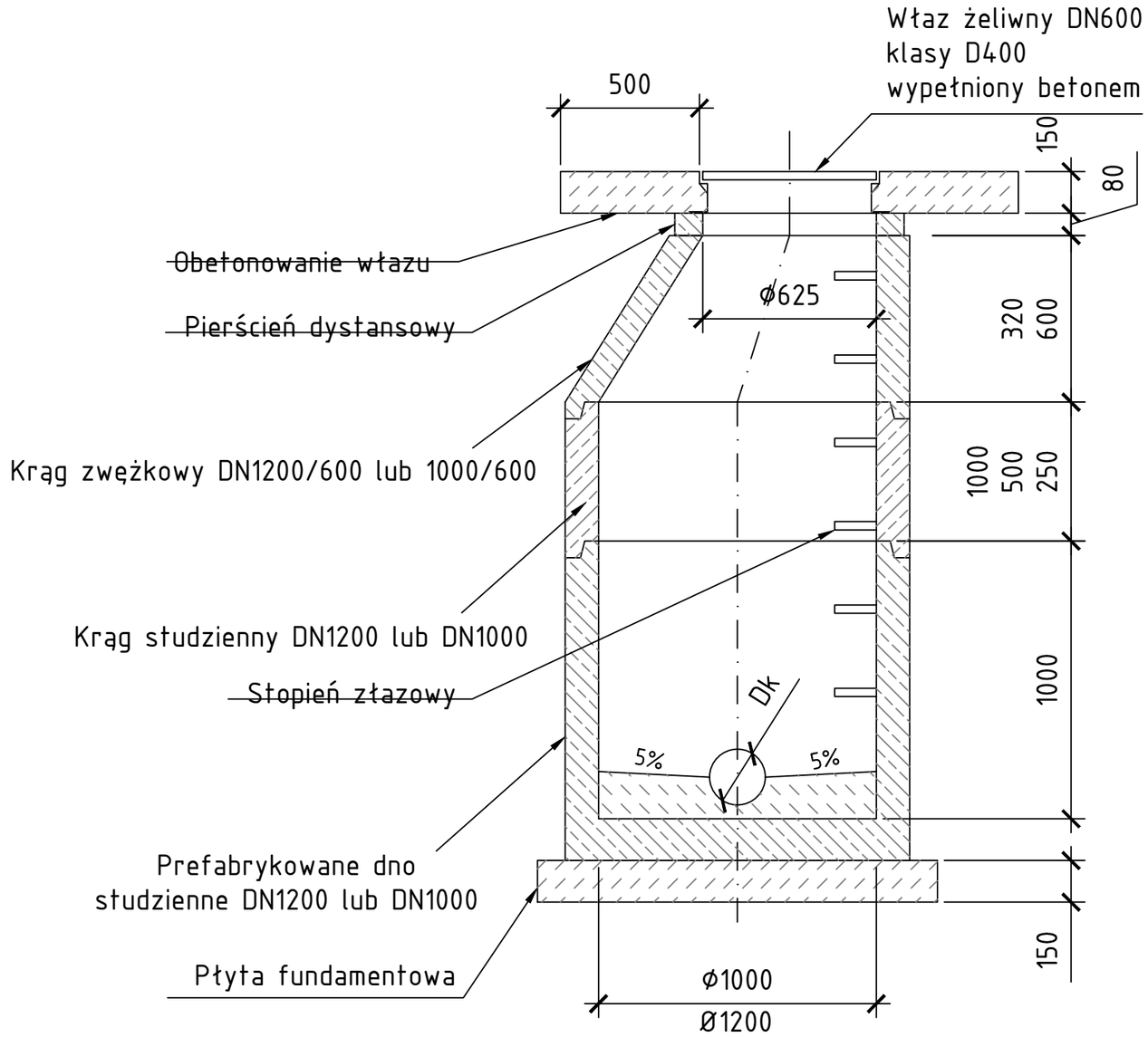

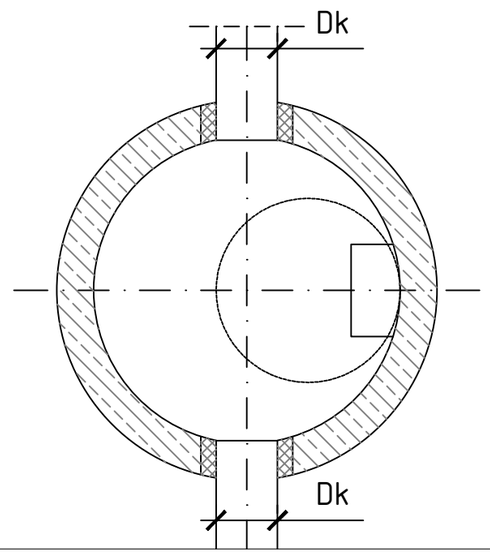

Uwaga:

- Studnie wykonać z betonu dobranego w oparciu o analizę warunków środowiska w jakim będą pracować,
- Studnie zaprojektowano zgodnie z normą PN-EN 206-1:2003ze zmianą PN-EN 206-1:2003/A1:2005 wprowadzoną w 2005 oraz zmianą PN-EN 206-1:2003/A2:2006 dla klasy ekspozycji XA3

Dla powyższej klasy cechy betonu są następujące:
- beton klasy C35/45 o w 0,45
- cement siarczanoodporny CEM IIIA 42,5 lub HSR 42,5 w ilości 360kg/m3
- kruszywo grube łamane bazaltowe
- nasiąkliwość betonu 5%
- wodoszczelność W10

SMP Projektanci Sp. j.
ul. Promienista 87A/1
60-141 Poznań
www.smp.poznan.pl
e-mail: biuro@smp.poznan.pl
tel. 61 86 19 636, fax. 61 86 10 644
NIP 779-23-71-246 REGON 301375359

Inwestor: Gmina Słupno
ul. Miszewska 8a, 09-472 Słupno

Nazwa inwestycji: Przebudowa drogi gminnej w m. Liszyno - Słupno (ul. Pocztowa) wraz z przebudową mostu na rz. Słupiance oraz drogami osiedlowymi - ul. Bociania, Żurawia, Orla

Branża:	Stadium dokumentacji:
KANALIZACYJNA	PB/PW

Stanowisko	Imię i nazwisko	Nr uprawnień specjalność	Podpis
Projektant	inż. Agnieszka Rak	SLK/1159/POWS/06 instalacyjna	
Opracował			
Opracował			
Sprawdzający	mgr inż. Agnieszka Pach	137/PW/2002 instalacyjna	

Tytuł rysunku: Studnia kanalizacyjna — Nr 8

Nr umowy: 4/2014 z dnia 28.01.2014 r. | Data opracowania: 08/2016 | Skala: -