NS105 szt.1 (nad proj. naświetlem)

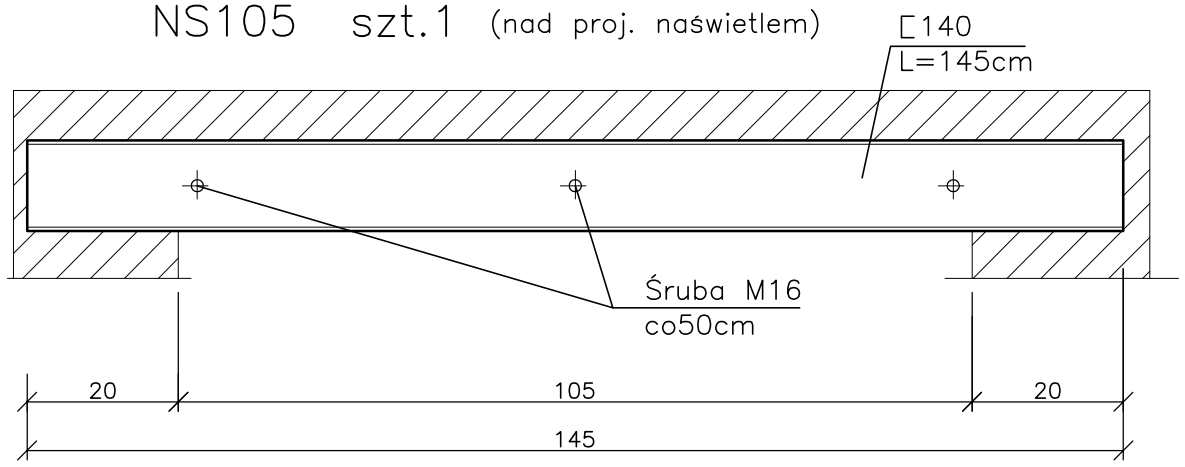

NS145 szt.1 (nad proj. otworem drzwiowym)

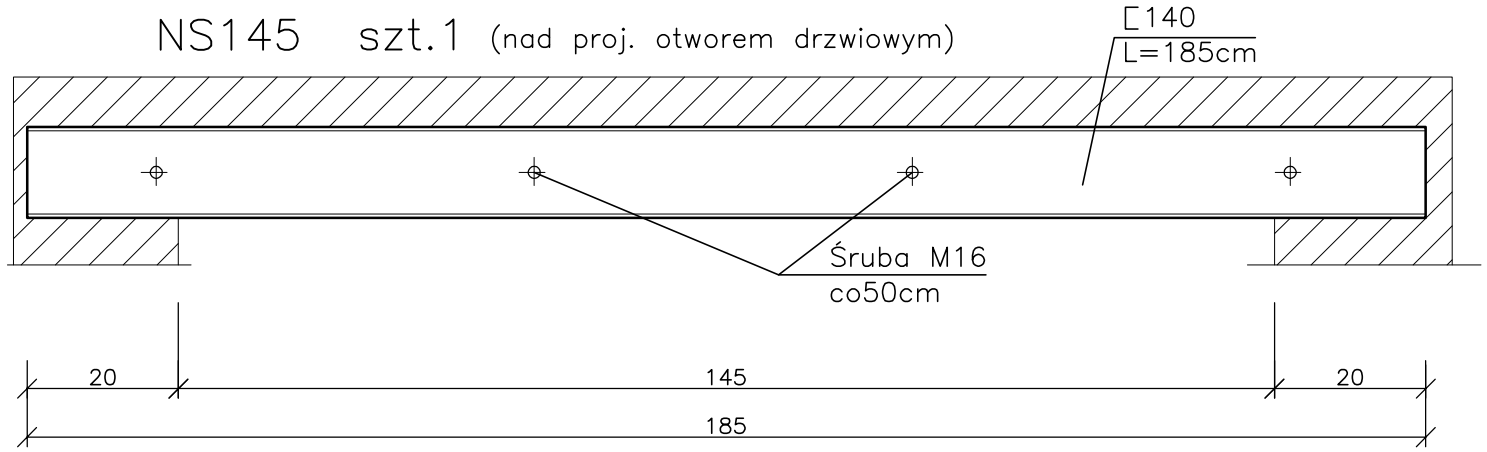

NS196 szt.1 (nad proj. otworem drzwiowym)

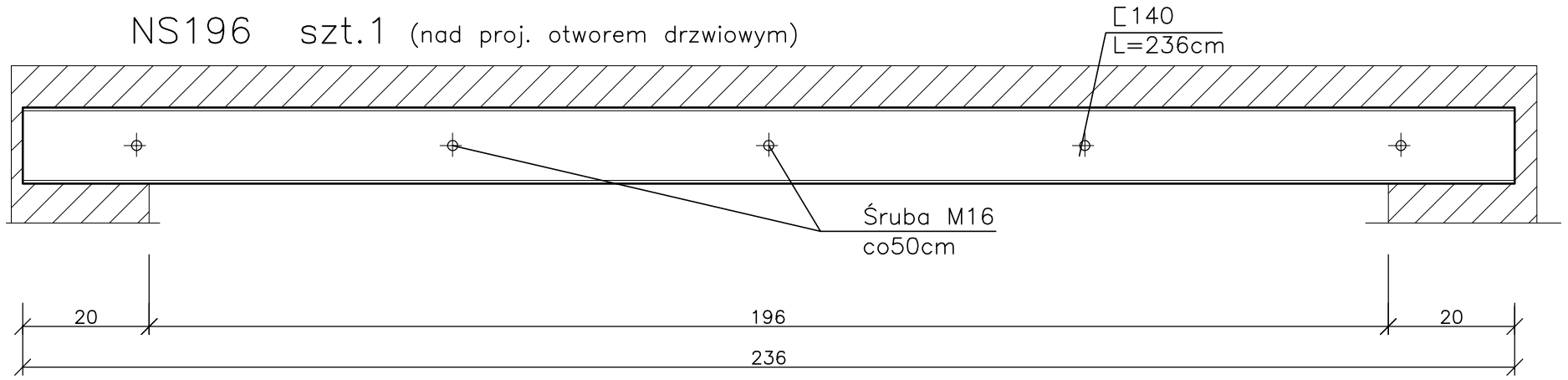

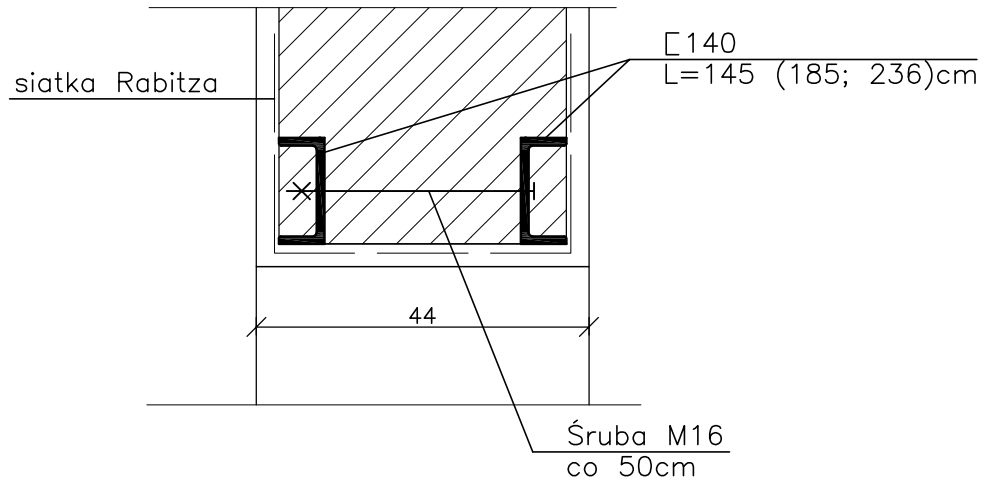

1. Przed przystąpieniem do wykuwania bruzdy pod ceownik należy odciążyć ścianę poprzez podparcie stropu i ściany ponad planowanym otworem.

2. Do kucia otworu i obciążenia nadproża można przystąpić po stwardnieniu zaprawy osadzającej ceowniki.

STAL St3SX

nazwa elementu	ilość elementów	przekrój	długość	ilość w elemencie	masa jedn.	St3SX
		mm	mm	szt.	kg/m/szt	kg
NS105	1	C140	1450	2	16,00	46,40
		M16	360	3	0,62	1,86
NS145	1	C140	1850	2	16,00	59,20
		M16	360	4	0,62	2,48
NS196	1	C140	2360	2	16,00	75,52
		M16	360	5	0,62	3,10
				Razem		188,56

Mazowieckie Biuro Projektów < MAPRO > w Płocku

Obiekt / Adres	PRZEBUDOWA i REMONT ŚWIETLICY WIEJSKIEJ w Mirosławiu gm. Słupno, działka nr 97					Umowa 35/2012
Zamawiający	Gmina Słupno					
Treść rysunku	Nadproże NS105; NS145; NS196					Branża konstr.
						Skala 1:10
Stanowisko	Imię i nazwisko	Nr upr.	Specjalność	Data	Podpis	Nr rysunku
Projektant	mgr inż. Janusz Zawadzki	127/88	konstr.–bud.	16.05.2012r.		8
Opracował	inż. Beata Marszałek			16.05.2012r.		
Sprawdził	mgr inż. Zbigniew Michalski	2595/61	konstr.–bud.	16.05.2012r.		