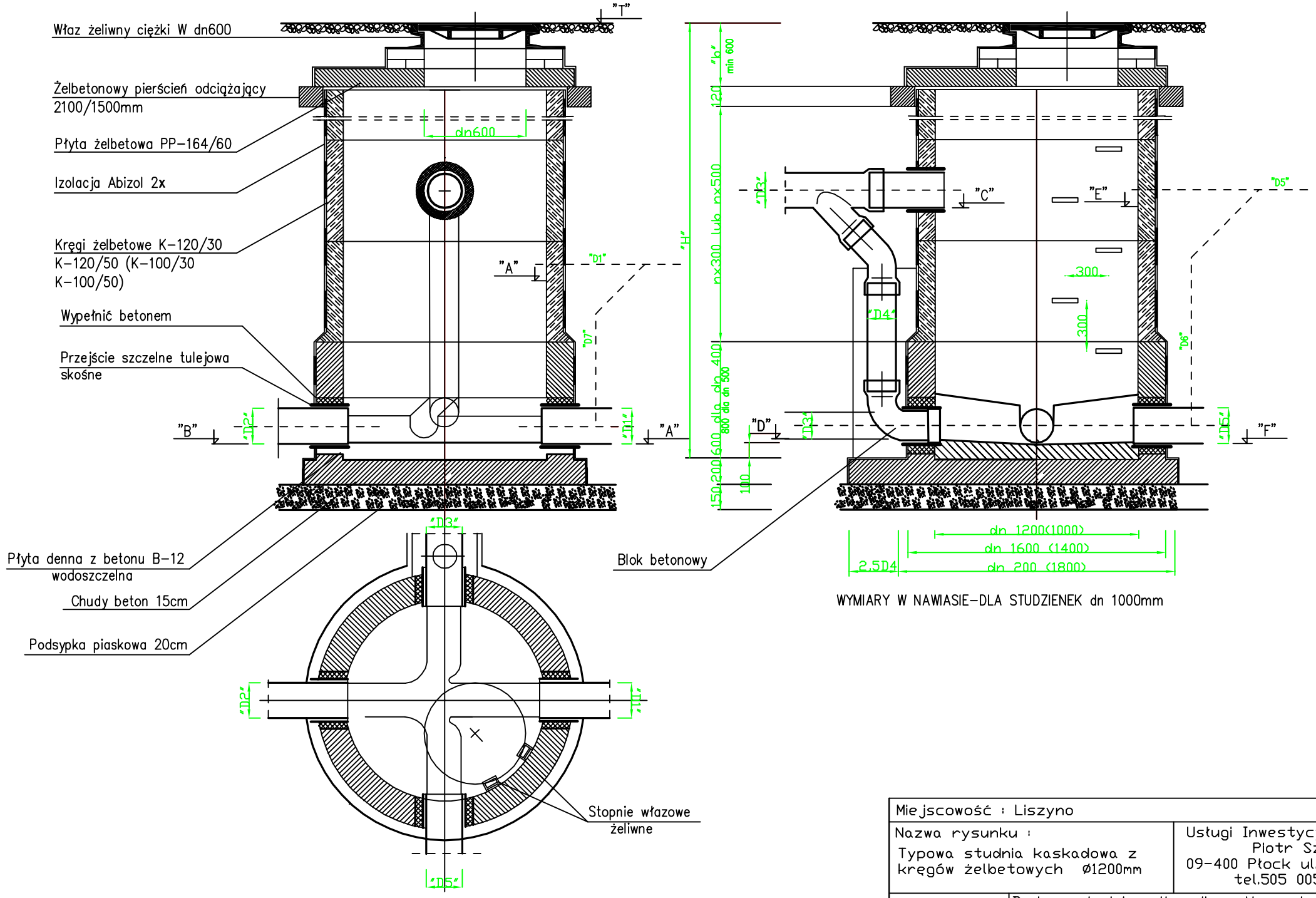

Miejscowość : Liszyno			
Nazwa rysunku : Typowa studnia kaskadowa z kręgów żelbetowych Ø1200mm	Usługi Inwestycyjne i Projektowe Piotr Szymański 09-400 Płock ul.Rembielińskiego 1/78 tel.505 005 451		
Temat :	Budowa sieci kanalizacji sanitarnej w drodze nr ew.11/16- sięgacz od ul.Radosnej w m.Liszyno, gm.Stupno		Nr.rys. 5a
Branża :	Sanitarna		
Projektant :	Nazwisko i imię : mgr.inż M.Skrocki nr.upr.WKP/0156/PWOS/09 w spec.instalacyjnej	Podpis :	Data wykonania: 09.2015
Opracował :	inż.P.Szymański		