KARTA ZŁOŻA FILTRACYJNEGO

I° filtracji

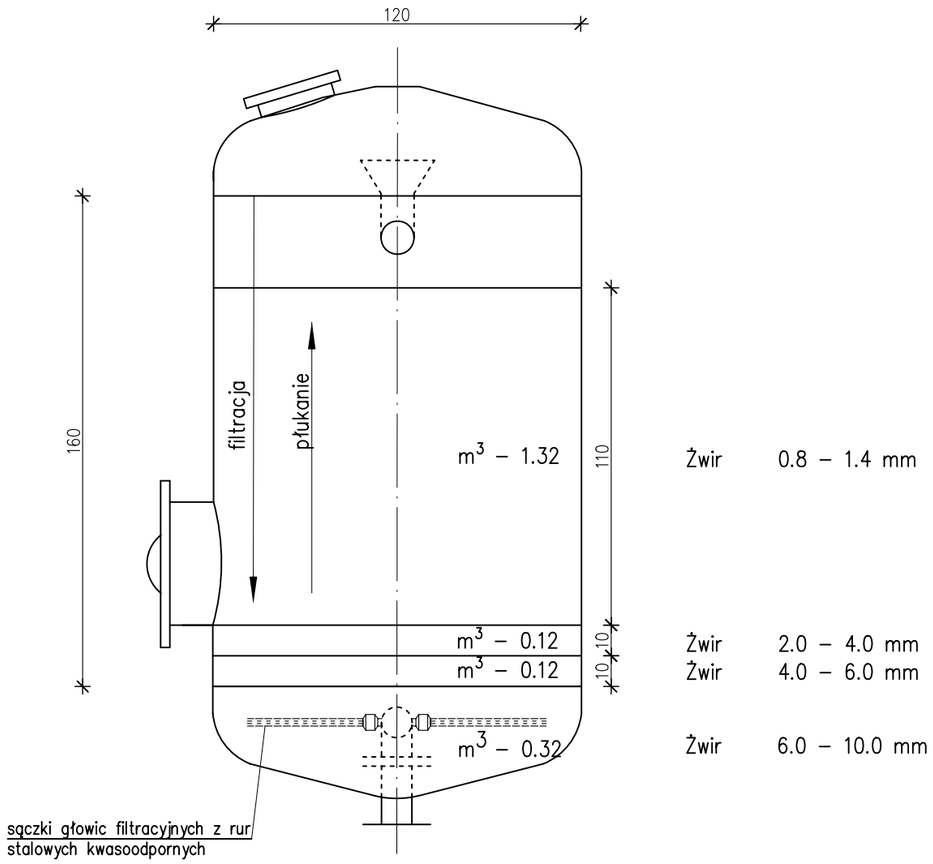

II° filtracji

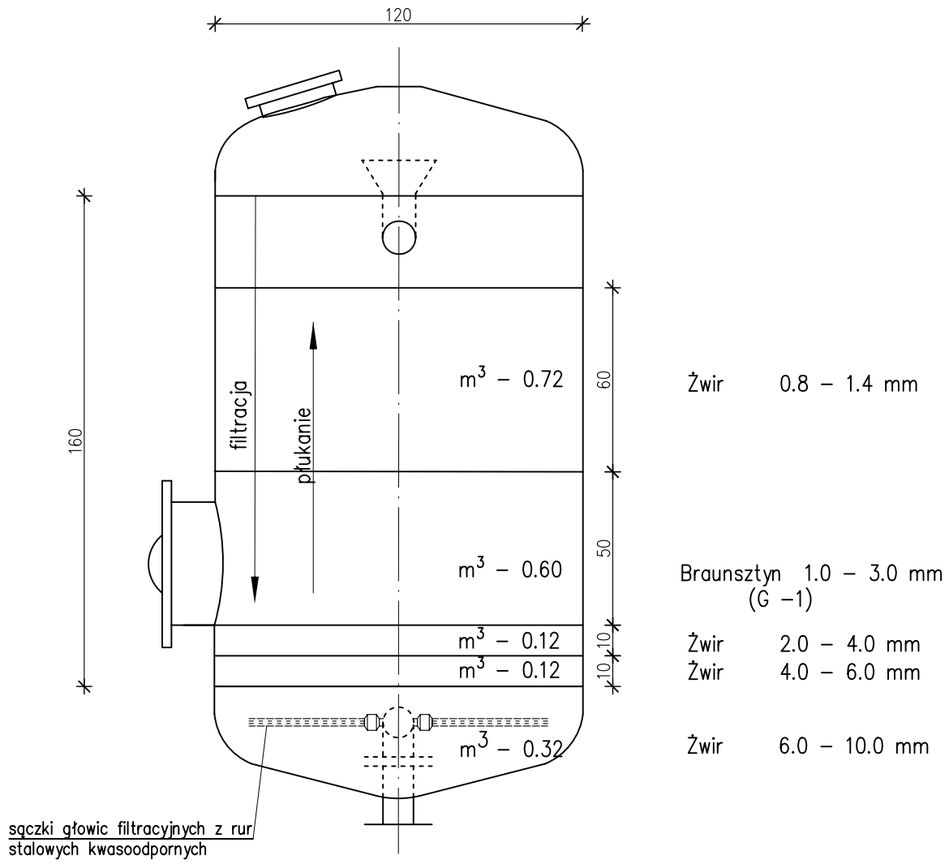

ZAKŁAD PROJEKTOWANIA WODOCIĄGÓW I KANALIZACJI W OLSZTYNIE		
Obiekt: SUW – Mijakowo		Adres: m. Mijakowo gm. Słupno
Rysunek: Przekrój filtra ze złożem filtracyjnym		
Nr rys. **13**	Projektował: mgr inż. S. Pokorski *upr.bud.nr 62/89/OL*	Skala: 1:20
Data: 09.2012	Sprawdził: mgr inż. G. Pokorski *upr.bud.nr 06/01/OL*	Branża: sanit.